Նոյեմբերյան համայնքի Դեղձավան բնակավայրի 2-րդ փողոցի տուֆապատման աշխատանքների նախագծանախահաշվային փաստաթղթերի կազմման ծառայություններ

ԱՇԽԱՏԱՆՔԱՅԻՆ ՆԱԽԱԳԻԾ

CIVIL PROJECT

ԵՐԵՎԱՆ 2024

ՀԱՄԱՀԱՎԱՔ ԱՄՓՈՓԱԳԻՐ

Նոյեմբերյան համայնքի Դեղձավան բնակավայրի 2-րդ փողոցի տուֆապատման աշխատանքներ

N N	Աշխատանքների անվանումը	Չափ. միավ.	Ծավալ	Ծանոթ.
1	2	3	4	5
	I Հողային աշխատանքներ			
1	III (33գ) կարգի բնահողի մշակվում էքսկավատորով 0.65մ3 շ. տ, բարձում ա/ինքնաթափերի վրա և տեղափոխում լիցք 100 մ (հարթում,ջրում, խտացում)	$մ^{-3}$	5.50	
2	III (33գ) կարգի բնահողի մշակում և բարձում էքս. 0,65մ3 շ.տ. ա/ի վրա, տեղափոխում լցակույտ 3 կմ	$մ^{-3}$	600.55	
3	Նույնը ձեռքով, բարձում 0,65մ3 շ.տ. էքս. ա/ի տեղափոխում 3կմ լցակույտ	$մ^3$	56.00	
	II. Երթևեկելի մաս			
1	Խճային հիմք h=15 սմ	$մ^2$	1456	
2	Ավազայինն շերտ h=10սմ	$մ^2$	1456	
3	Բարձր խտության տուֆ քարով ծածկի իրականացում 180x200x400մմ , h-18սմ	$մ^2$	1456	
4	Միաձույլ բետոնե եզրաշար 150x300մմ B-20	$մ/մ^3$	792/35.64	
	III. Իջատեղեր			
1	III (33գ) կարգի բնահողի մշակում և բարձում էքս. 0,65մ3 շ.տ. ա/ի վրա, տեղափոխում լցակույտ 3 կմ	$մ^{-3}$	59.6	
2	Խճային հիմք h=12 սմ	$մ^2$	186.1	
3	Ավազայինն շերտ h=10սմ	$մ^2$	186.1	
4	Բարձր խտության տուֆ քարով ծածկի իրականացում 180x200x400մմ , h-18սմ	$մ^2$	186.1	
5	Միաձույլ բետոնե եզրաշար 150x300մմ B-20	$մ/մ^3$	130.9/5.89	
	IV. Ե/բ հավաքովի վաք Ֆ-2-20			
1	33գIII կարգի բնահողում փոսորակի փորում 0.65$մ^3$ էքս. բարձում ա/ի վրա, տեղափոխում լցակույտ 3 կմ	$մ^{-3}$	20	
2	33գIII կարգի բնահողի մշակում ձեռքով, կողքի կուտակումով	$մ^{-3}$	5	
3	Ավազակոպճային շերտ h=10սմ	$մ^{-3}$	12.5	
4	Բետոնե վաքերի ջրամեկուսացում բիտումով	$մ^2$	237.5	
5	Հավաքովի ե/բ Ֆ-2-20 /50/ վաքերի տեղադրում	հատ/գծ.մ/$մ^3$	250/250/25	
6	Հետադարձ լիցք ձեռքով	$մ^{-3}$	5.0	
	V ՃԱՆԱՊԱՐՀԱՅԻՆ ՆՇԱՆՆԵՐ			
	Նոր ճանապարհային նշաններ	հատ		
ա	Նախազգուշացնող	հատ		
բ	Առավելության	հատ	2	
դ	Արգելող	հատ	2	
ե	Թելադրող	հատ		
զ	Հատուկ թելադրանքի	հատ		
	Մետաղական կանգնակ h=3մ d=57մմ/4մմ	հատ	4	
	Միաձույլ բետոն B20 0.4x0.4x1.00	$մ^3$	0.64	

Կազմեց՝ **Ա .Հարությունյան**

ՏԻՏՂՈՍԱԹԵՐԹ
ТИТУЛЬНЫЙ ЛИСТ

Նոյեմբերյան համայնքի Դեղձավան բնակավայրի 2-րդ փողոցի տուֆապատման աշխատանքների նախագծանախահաշվային փաստաթղթերի կազմման ծառայություններ

ԱՇԽԱՏԱՆՔԱՅԻՆ ՆԱԽԱԳԻԾ

Պատվիրատու — ՀՀ Տարածքային կառավարման և ենթակառուցվածքների նախարարություն
Заказчик — Министерсиво территориального управления и интфраструктур РА

<<ՍԻՎԻԼ ՊՐՈՋԵՔԹ>> ՍՊԸ -ի տնօրեն՝ Ռ.Հովհաննիսյան
"СИВИЛ ПРОЕКТ" ООО — Р.Оганисян

ՆԳՃ — Ռ. Հովհաննիսյան
ГИП — Р.Оганисян

Նախագծող — Ա. Հարությունյան
Проектировщик — А.Арутюнян

CIVIL PROJECT

ՀԱՅԱՍՏԱՆԻ ՀԱՆՐԱՊԵՏՈՒԹՅՈՒՆ
ՏԱՎՈՒՇԻ ՄԱՐԶ ՆՈՅԵՄԲԵՐՅԱՆ ՀԱՄԱՅՆՔ
(մարզը, համայնքը)
ՆԱԽԱԳԾՄԱՆ ԹՈՒՅԼՏՎՈՒԹՅՈՒՆ
(ՃԱՐՏԱՐԱՊԵՏԱՀԱՏԱԿԱԳԾԱՅԻՆ ԱՌԱՋԱԴՐԱՆՔ)

N⁰ 482 «14» հոկտեմբեր 2024թ.

Օբյեկտ՝ ՀՀ Տավուշի մարզի Նոյեմբերյան խոշորացված համայնքի գ. Դեղձավան 2-րդ փողոցի 230 մ երկարությամբ, լայնությունը՝ գործող ճանապարհի լայնությամբ տուֆ քարով սալապատում:
(օբյեկտի անվանումը, ***կառուցում***, վերակառուցում, ուժեղացում, վերականգնում, գործառնական նշանակության փոփոխություն)
(հակիրճ բնորոշումը, հզորությունը
միջին ռիսկայնության աստիճանի օբյեկտ, II կատեգորիա, ներկայացնել աշխատանքային նախագիծ, մեկ փուլով:
(ռիսկայնության աստիճանը (կատեգորիան), նախագծման փուլերը և այլն)

Գտնվելու վայրը ՀՀ Տավուշի մարզ Նոյեմբերյան համայնք, գ. Դեղձավան 2-րդ փողոց
(մարզի, համայնքի, փողոցի անվանումները, շենքի համարը, հողամասի ծածկագիրը)

Կառուցապատող Նոյեմբերյանի համայնքապետարան, Երևանյան 4 /0266/22703, /0266/22393, noyemberyan.tavush@mta.gov.am
(կազմակերպության անվանումը, գտնվելու վայրը, ֆիզիկական անձի անունը, ազգանունը, բնակության վայրը, հեռախոսահամարը, էլեկտրոնային հասցեն)

Առաջադրանքի տրամադրման հիմքը Ճանապարհների անմխիթար վիճակը:
(կառուցապատման նպատակով ՀՀ օրենսդրությամբ սահմանված կարգով հողամասի տրամադրման, անշարժ գույքի փոփոխման իրավունքը հաստատող անհրաժեշտ փաստաթղթերը)

Առաջադրանքի գործողության ժամկետը 12 ամիս
(N 1 հավելվածի 32-րդ կետին համապատասխան)

ՆԱԽԱԳԾՎՈՂ ՀՈՂԱՄԱՍԻ ԲՆՈՒԹԱԳԻՐԸ

(աստղանիշով (*) նշված դրույթների գրաֆիկական արտացոլումը տրամադրվում է կից ներկայացվող ամփոփ սխեմայով՝ Մ 1:500)

1. Հողամասը գտնվում է — ՀՀ Տավուշի մարզ Նոյեմբերյան համայնքի, Դեղձավան բնակավայրի վարչական սահմաններում, բնակավայրի ներսում, նպատակային նշանակությունը՝ բնակավայրերի, գործառնական նշանակությունը՝ ընդհանուր գտագործման:
(հողամասի դիրքը քաղաքաշինական միջավայրում, դրա նպատակային և գործառնական նշանակությունը)

2. (*) Հողամասի չափերը — ----
(հողամասի սահմանները՝ կոորդինատային նշահարմամբ, մակերեսը (հա)

3. Հողամասի առկա վիճակը — Տարածքի ռելիեֆը թեքություններով
(ռելիեֆի բնութագիրը, շենքերի (այդ թվում՝ քանդման ենթակա) առկայությունը (օգտագործումը, նշանակությունը, հարկայնությունը, շինարարական նյութերը և այլն), կանաչապատումը, բարեկարգումը և այլն)

4. (*) Տրանսպորտային պայմանները — ներհամայնքային ճանապարհներ
(ճանապարհների առկայությունը, երկաթուղային տրանսպորտի մոտեցումները և այլն)

5. (*) Ինժեներական ցանցեր և սարքավորումներ (ջրամատակարարման, կոյուղու, գազամատակարարման, տաք ջրի մատակարարման, — ----

էլեկտրամատակարարման, էլեկտրոնային հաղորդակցության համակարգեր)

(նախագծվող հողամասով կամ կից տարածքով անցնող ինժեներական ենթակառուցվածքները, այդ թվում՝ ստորգետնյա)

6. (*) Կից հողամասեր — համայնքային և մասնավոր հողեր

(կից հողօգտագործումների անվանումը և դրանց սահմանները՝ համաձայն ներկայացված սխեմայի)

7. Բնության հատուկ պահպանվող և (կամ) պատմամշակութային հուշարձանների տարածքներ (պահպանական գոտիներ) — չկան

(հուշարձանի անվանումը, կարգավիճակը և այլն)

8. (*) Հատակագծային սահմանափակումներ — տուֆապատման նախագծային աշխատանքները իրականացնել հատկացված հողամասի սահմաններում

(տեղանքում գործող արտադրական, պաշտպանվող օբյեկտների, ինժեներատրանսպորտային ենթակառուցվածքների և այլ օբյեկտների նկատմամբ սահմանափակումները, այդ թվում՝ սերվիտուտները)

ՆԱԽԱԳԾԱՅԻՆ ՊԱՀԱՆՋՆԵՐԸ

(աստղանիշով (*) նշված դրույթների գրաֆիկական արտացոլումը տրամադրվում է կից ներկայացվող ամփոփ սխեմայով՝ Մ 1:500)

9. Ճարտարապետահատակագծային պահանջներ — Մշակել Նոյեմբերյան համայնքի գ. Դեղձավան 2-րդ փողոցի 230 մ հատվածի հիմնանորոգման տուֆ քարով սալապատման նախագիծ, հաշվի առնելով ՀՀ-ում գործող նորմերի և ստանդարտների պահանջները: նախատեսել մայթերի, ջրահեռացման համակարգերի վերականգնում, կառուցում (ըստ անհրաժեշտության), անվտանգության տարրերի ապահովման անհրաժեշտ միջոցառումների իրականացում

(ելնելով Հայաստանի Հանրապետության օրենսդրության և նորմատիվատեխնիկական փաստաթղթերի պահանջներից, առկա քաղաքաշինական ծրագրային փաստաթղթերի դրույթներից կամ դրանց բացակայության դեպքում՝ կազմավորված (կազմավորվող) քաղաքաշինական միջավայրի պայմաններից)

9.1. (*) օբյեկտի հեռավորությունը կարմիր գծից (մետր) — ---

9.2. (*) հեռավորությունը հարևան հողակտորներից (օբյեկտներից) (մետր) — ---

9.3. թույլատրելի բարձրությունը (մետր) — ---

9.4. կառուցապատման խտության գործակիցը (կառույցի (կառույցների) ընդհանուր մակերեսի հարաբերությունը հողամասի մակերեսին) — ---

9.5. կառուցապատման տոկոսը (կառուցապատվող (անջրանցիկ) տարածքի հարաբերությունը հողամասի մակերեսին՝ տոկոսներով (%) — ---

9.6. կանաչապատման տոկոսը (կանաչապատ տարածքի հարաբերությունը հողամասի մակերեսին՝ տոկոսներով (%) — սույն նախագծով չի նախատեսվում

9.7. այլ պահանջներ — նախագիծը մշակել համաձայն պատվիրատուի առաջարկների հաշվի առնելով նորմատիվային պահանջները

10. Հողամասում գտնվող շենքերի ու շինությունների քանդման կամ տեղափոխման (ապամոնտաժման) պայմանները և աշխատանքների հերթականությունը	չկան
11. Ստորգետնյա, կիսանկուղի և առաջին հարկերի տարածքների օգտագործման պայմանները	չկան
12. (*) Ինժեներական ցանցեր և սարքավորումներ	Պահանջներ՝ գոյություն ունեցող և նախագծվող ենթակառուցվածքների ու ցանցերի նկատմամբ
12.1. (*) ջրամատակարարում, կոյուղի, տաք ջրի մատակարարում	Համաձայն չի պահանջվում (համաձայն մատակարարող կազմակերպության տեխնիկական պայմանների)
12.2. (*) էլեկտրամատակարարում	Համաձայն չի պահանջվում (համաձայն մատակարարող կազմակերպության տեխնիկական պայմանների)
12.3. (*) գազամատակարարում	Համաձայն չի պահանջվում (համաձայն մատակարարող կազմակերպության տեխնիկական պայմանների)
12.4. (*) էլեկտրոնային հաղորդակցության մալուխատար կոյուղու (ներառյալ դիտահորը) տեղադիրքը	Կցվում է չկան (համաձայն N 1 հավելվածի 58-րդ կետի 2-րդ ենթակետով սահմանված ելակետային տվյալների)
12.5. թույլ հոսանքներ	չկան
12.6. աղբահանություն	Կազմակերպել կապալառույի միջոցներով
13. Տարածքի ինժեներական նախապատրաստում	անվտանգության ապահովում, շինհրապարակի նախապատրաստում (ռելիեֆի կազմակերպման, ջրահեռացման, ինժեներական պաշտպանության միջոցառումները)
14. Բարեկարգում	Կից տարածքների և հետիոտնային անցումների բարեկարգում բերելով նախնական վիճակի, նախատեսել ճանապարհային երթևեկության նշաններ (լանդշաֆտային պլանավորման վերաբերյալ պահանջները, կանաչապատում, ճարտարապետական փոքր ձևեր, ցանկապատում, գովազդ և այլն)
15. Շինարարական նյութեր	Տուֆ քար, խիճ, ցեմենտ, ավազ, և այլն (շինարարական նյութերի օգտագործման վերաբերյալ առաջարկությունները)
16. Պաշտպանական կառույցներ	շինաշխատանքներ իրականացվող տեղամասում կազմակերպ երթևեկությունը, տեղադրելով համապատասխան ճանապարհային նշաններ ըստ ՀՀ-ում գործող նորմերի և օրենքների (արտակարգ իրավիճակներում մարդկանց և օբյեկտների պաշտպանության միջոցառումները)
17. Հակահրդեհային պահանջներ	Ըստ գործող օրենքի (հակահրդեհային անվտանգության ապահովման միջոցառումները)
18. Հաշմանդամների և բնակչության սակավաշարժ խմբերի պաշտպանության միջոցառումներ	ճեմուղիներում ապահովել բնակչության սակավաշարժ խմբե տեղաշարժի հասանելիության
19. Շրջակա միջավայրի պահպանում	ապահովել ըստ ՀՀ գործող օրենսդրությամբ

(շրջակա միջավայրը վտանգավոր ազդեցությունից բացառելու միջոցառումները)

20. Շինարարության կազմակերպում — Համաձայն գործող նորմերի

(առաջարկություններ շինարարության հետ կապված անբարենպաստ ազդեցության բացառման, քաղաքային տնտեսության և տրանսպորտի անխափան աշխատանքի ապահովման վերաբերյալ)

21. Առաջադրանքի գործողության ժամկետը և նախագծի մշակման փուլերը — 12 ամիս, աշխատանքային նախագիծ 1 փուլով

(նշվում են առաջադրանքի գործողության ժամկետը և նախագծի մշակման փուլերը)

ԼՐԱՑՈՒՑԻՉ ՊԱՅՄԱՆՆԵՐԸ

22. Նախագծային փաստաթղթերի փորձաքննությանը ներկայացվող պահանջներ — ըստ ՀՀ Կառավարության 19 մարտի 2015 թվականի N 596-Ն որոշման սահմանված կարգի

(Հայաստանի Հանրապետության օրենսդրությամբ սահմանված փորձաքննության տեսակը կամ նախագծողի երաշխավորագիրը՝ հղում կատարելով համապատասխան իրավական ակտին)

23. Միջանկյալ համաձայնեցում — Նախագիծը ներկայացնել փորձաքննության

(իրավասու մարմնի կամ Հայաստանի Հանրապետության օրենսդրությամբ նախատեսված դեպքերում շահագրգիռ մարմինների հետ էքսիզային նախագծի նախնական համաձայնեցում, նշվում է նաև առաջադրանքի փոփոխման հնարավորությունը՝ N 1 հավելվածի 89-րդ կետով նախատեսված դեպքում)

24. Հասարակական քննարկումներ — չկան

(Հայաստանի Հանրապետության օրենսդրությամբ սահմանված դեպքերում և կարգով)

25. Համաձայնեցումների կամ մասնագիտական եզրակացությունների ստացում — չկան

(նշվում են տվյալ օբյեկտի համաձայնեցման՝ օրենքով սահմանված պահանջները՝ հուշարձանների ու բնության պահպանության և այլ լիազորված մարմինների հետ,
ինչպես նաև N 1 հավելվածի 56-րդ կետով սահմանված դեպքերում՝ ինժեներական ենթակառուցվածքի սեփականատիրոջ (օգտագործողի) հետ)

26. Փոստային բաժանորդային պահարանների տեղադրում — չկան

27. Այլ պայմաններ — Նախագիծը համաձայնեցման ներկայացնել 2 օրինակից

ՀԱՅԱՍՏԱՆԻ ՀԱՆՐԱՊԵՏՈՒԹՅԱՆ ՆՈՅԵՄԲԵՐՅԱՆ ՀԱՄԱՅՆՔԻ ՂԵԿԱՎԱՐ

(ստորագրությունը) — Ա. ԱՂԱԲԱԲՅԱՆ (անունը, ազգանունը)

Կ. Տ.

ՀԱՅԱՍՏԱՆԻ ՀԱՆՐԱՊԵՏՈՒԹՅՈՒՆ
ՏԱՎՈՒՇԻ ՄԱՐԶ ՆՈՅԵՄԲԵՐՅԱՆԻ ՀԱՄԱՅՆՔԱՊԵՏԱՐԱՆ

Հայաստանի Հանրապետության Տավուշի մարզի Նոյեմբերյան համայնք
ՀՀ, Տավուշի մարզ, ք. Նոյեմբերյան, Երևանյան 4, Հեռ. /0266/22703, /0266/22393, noyemberyan.tavush@mta.gov.am

N **7615**

23 հոկտեմբեր 2024 թ.

ՏԵՂԵԿԱՆՔ

Տրվում է այն մասին, որ Դեղձավան գյուղի 2-րդ փողոցի և 2-րդ փողոց 3-րդ նրբանցքի շինարարության ժամանակ առաջացած շինաղբը և պահուստային բնակիոողը պետք է տեղափոխվի գյուղից մոտ 3 կմ հեռավորության վրա գտնվող աղբավայր :

Տրվում է ներկայացնել պահանջվող վայր:

Համայնքի ղեկավար **Սիսեն Սդաբաբյան**

ՀԱՅԱՍՏԱՆԻ ՀԱՆՐԱՊԵՏՈՒԹՅԱՆ ՏԱՎՈՒՇԻ ՄԱՐԶԻ ՆՈՅԵՄԲԵՐՅԱՆ ՀԱՄԱՅՆՔԻ ՂԵԿԱՎԱՐ

Հայաստանի Հանրապետության Տավուշի մարզի Նոյեմբերյան համայնք, Երևանյան 4
ՀՀ, Տավուշի մարզ, ք. Նոյեմբերյան, Երևանյան 4, Հեռ. /0266/22703, /0266/22393, noyemberyan.tavush@mta.gov.am

N Ե-01/2913
25 նոյեմբեր 2024թ.

«ՍԻՎԻԼ ՊՐՈՋԵՔԹ» ՍՊԸ
ՏՆՕՐԵՆ Ռ. ՀՈՎՀԱՆՆԻՍՅԱՆԻՆ

Հարգելի պարոն Հովհաննիսյան,

Ներկայումս Նոյեմբերյան համայնքում 18/20/40 չափերով, միջին որակի տուֆ քարի շուկայական գինը տատանվում է 420-450 դրամի սահմաններում, ուստի խնդրում ենք Ձեզ, Ձեր կազմակերպության կողմից ներկայումս նախագծվող տուֆով սալապատման աշխատանքերի նախագծերում նախահաշվային գին վերցնել համայնքում գործող շուկայական գինը:

ՀԱՄԱՅՆՔԻ ՂԵԿԱՎԱՐ ԱՐՄԵՆ ԱՂԱԲԱԲՅԱՆ

Կատ. Համայնքի ղեկավարի խորհրդական
Կ. Ազատյան
+37495005389

ՀԱՅԱՍՏԱՆԻ ՀԱՆՐԱՊԵՏՈՒԹՅԱՆ ՔԱՂԱՔԱՇԻՆՈՒԹՅԱՆ ԿՈՄԻՏԵ

ԼԻՑԵՆԶԻԱ

ՔՊԼ-001147, 1-ին դաս

(սերիան, համարը, դասը)

ՔԱՂԱՔԱՇԻՆԱԿԱՆ ՓԱՍՏԱԹՂԹԵՐԻ ԿԱԶՄՈՒՄ՝ ԲԱՑԱՌՈՒԹՅԱՄԲ ԿՈՆՍՏՐՈՒԿՏՈՐԱԿԱՆ ԵՎ ՃԱՐՏԱՐԱՊԵՏԱԿԱՆ ՄԱՍԵՐԻ

(քաղաքաշինության բնագավառում գործունեության տեսակը)

ՏՐՎԱԾ Է

2024-10-01, «ՍԻՎԻԼ ՊՐՈՋԵՔԹ» ՍՊԸ

(լիցենզիան տալու տարեթիվը, ամիսը, օրը, քաղաքաշինության գործունեության սուբյեկտի անվանումը,

ՀՀ, ԵՐԵՎԱՆ, ԱՐԱԲԿԻՐ, ՎԱՂԱՐՇՅԱՆ Փ., 19/1, 10

գտնվելու վայրը՝ այդ թվում, անհատ ձեռնակատիրոջ դեպքում՝ անունը, ազգանունը և բնակության վայրը)

Գործողության ժամկետը՝ 01.10.2029թ.

(օրը, ամիսը, տարեթիվը)

ՀՍԿԻՉ ՀԱՄԱՐ՝ **UG67-91B3-D4AD-2916**

Սույն փաստաթուղթը տրված է բացառապես էլեկտրոնային եղանակով: Փաստաթղթի վավերականության ստուգումն ու էլեկտրոնային բնօրինակի ներբեռնումը հնարավոր է իրականացնել https://verify.e-gov.am Հայաստանի Հանրապետության պաշտոնական փաստաթղթերի վավերականության ստուգման միասնական համակարգի կայքում մուտքագրելով հսկիչ համարը կամ սքանավորելով արագ արձագանքման ծածկագիրը (QR Code):

ՀԱՅԱՍՏԱՆԻ ՀԱՆՐԱՊԵՏՈՒԹՅԱՆ ՔԱՂԱՔԱՇԻՆՈՒԹՅԱՆ ԿՈՄԻՏԵ

ԼԻՑԵՆԶԻԱՅԻ ՆԵՐԴԻՐ

ՔՊՆ-001147-09

(ներդիրի սերիան, համարը)

«ՍԻՎԻԼ ՊՐՈՋԵՔԹ» ՍՊԸ

(լիցենզավորված քաղաքաշինության գործունեության սուբյեկտի անվանումը)

ՏՐԱՆՍՊՈՐՏԱՅԻՆ ՈՒՂԻՆԵՐ (ԱՎՏՈՄՈԲԻԼԱՅԻՆ ՃԱՆԱՊԱՐՀՆԵՐ, ԵՐԿԱԹՈՒՂԱՅԻՆ ԳԾԵՐ ԵՎ ՕԴԱՆԱՎԱԿԱՅԱՆՆԵՐ, ԱՐՀԵՍՏԱԿԱՆ ԿԱՌՈՒՑՎԱԾՔՆԵՐ՝ ԿԱՄՈՒՐՋՆԵՐ, ԹՈՒՆԵԼՆԵՐ, ՈՒՂԵԱՆՑՆԵՐ, ԷՍՏԱԿԱԴԱՆԵՐ, ՀԵՆԱՊԱՏԵՐ ԵՎ ԱՅԼՆ)

(քաղաքաշինության բնագավառում գործունեության ենթատեսակը)

01.10.2024թ.

(ներդիրը տալու օրը, ամիսը, տարեթիվը)

Գործողության ժամկետը՝ 01.10.2029թ.

(օրը, ամիսը, տարեթիվը)

Ներդիրը վավերական է լիցենզիայի առկայության դեպքում

ՀՍԿԻՉ ՀԱՄԱՐ՝ **UG37-1AD5-86E6-117F**

Սույն փաստաթուղթը տրված է բացառապես էլեկտրոնային եղանակով: Փաստաթղթի վավերականության ստուգումն ու էլեկտրոնային բնօրինակի ներբեռնումը հնարավոր է իրականացնել https://verify.e-gov.am Հայաստանի Հանրապետության պաշտոնական փաստաթղթերի վավերականության ստուգման միասնական համակարգի կայքում մուտքագրելով հսկիչ համարը կամ սքանավորելով արագ արձագանքման ծածկագիրը (QR Code):

Պատասխնատու մասնագետի/ների անձնագրային տվյալներ	հավաստագրի սերիա	հավաստագրի համար	ստանալու օր, ամիս, տարեթիվ
ԱՀԱՐՈՆ ՀԱՐՈՒԹՅՈՒՆՅԱՆ	Հ	000057	2024-03-04

ՀՍԿԻՉ ՀԱՄԱՐ՝ UG37-1AD5-86E6-117F
Սույն փաստաթուղթը տրված է բացառապես էլեկտրոնային եղանակով: Փաստաթղթի վավերականության ստուգումն ու էլեկտրոնային բնօրինակի ներբեռնումը հնարավոր է իրականացնել https://verify.e-gov.am Հայաստանի Հանրապետության պաշտոնական փաստաթղթերի վավերականության ստուգման միասնական համակարգի կայքում մուտքագրելով հսկիչ համարը կամ սքանավորելով արագ արձագանքման ծածկագիրը (QR Code):

Նոյեմբերյան համայնքի Դեղձավան բնակավայրի 2-րդ փողոցի տուֆապատման աշխատանքներ

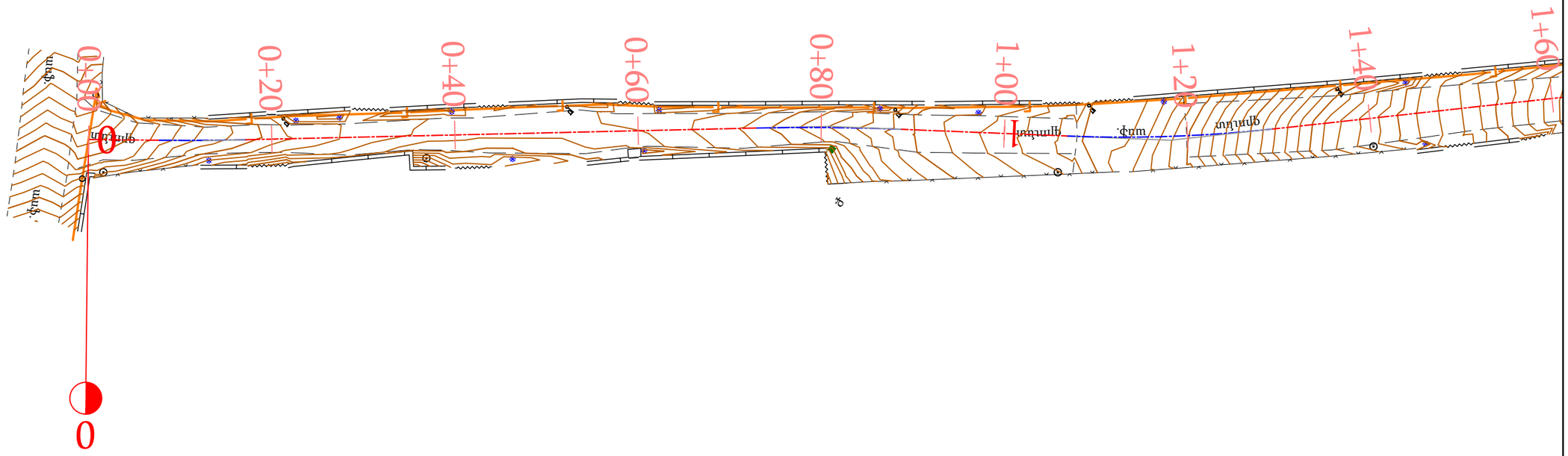
0+00
0+20
0+40
0+60
0+80
1+00
1+20
1+40
1+60
0
I
գրունտ
գրունտ
գրունտ

Նոյեմբերյան համայնքի Դեղձավան բնակավայրի 2-րդ փողոցի տուֆապատման աշխատանքներ

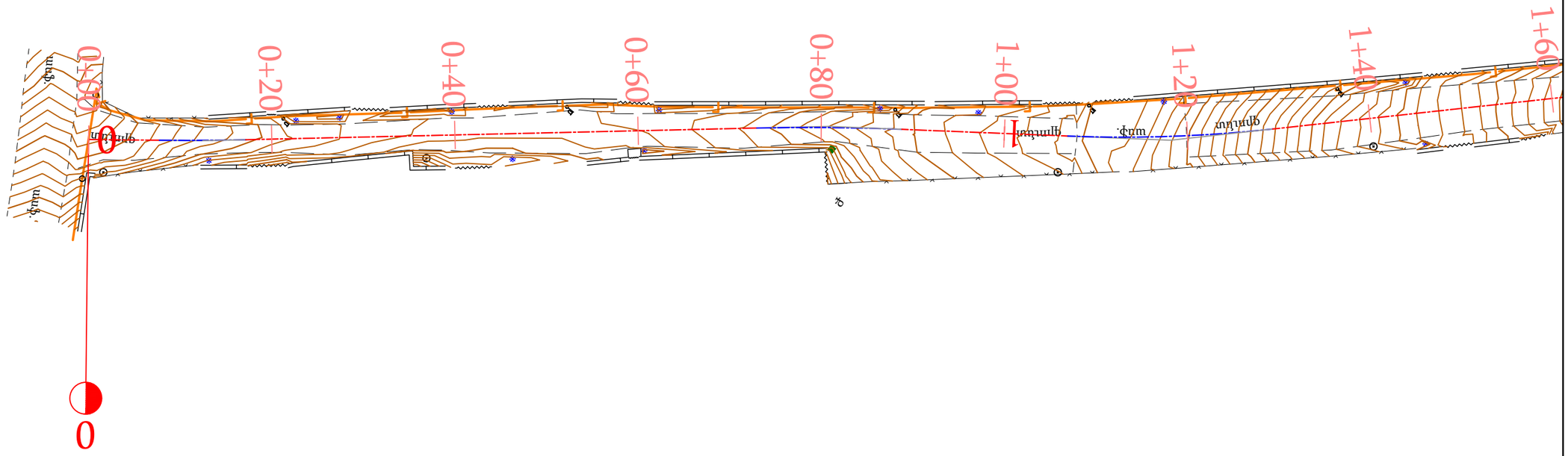

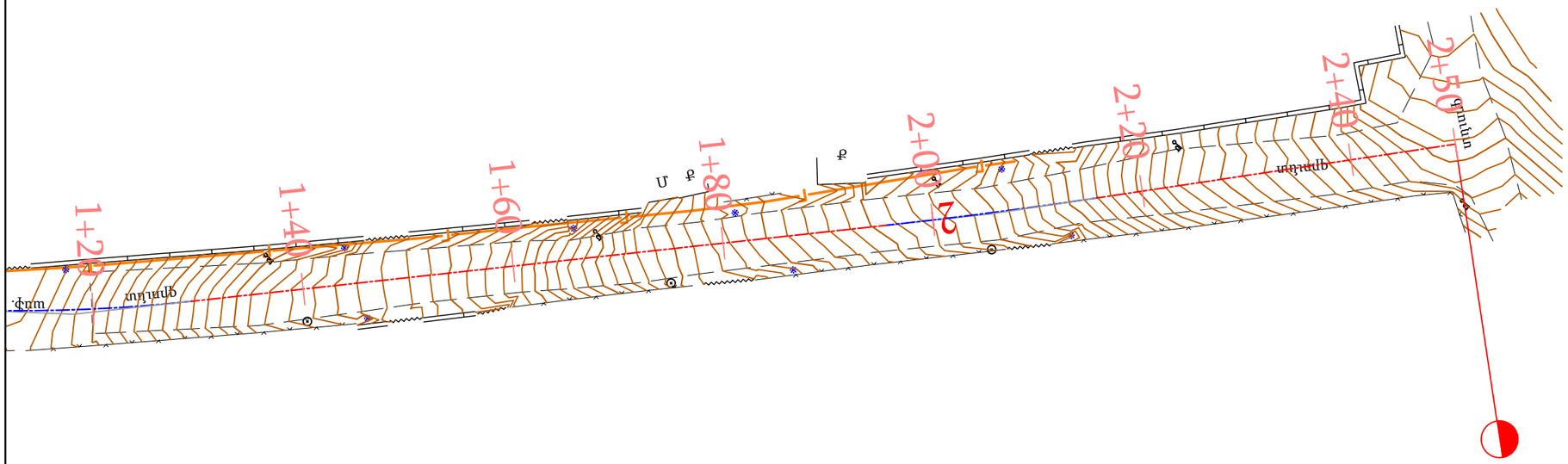

Գծագիր/Чертеж 1-1

ՀԱՄԱՁԱՅՆԵՑՎԱԾ Է

ՀՀ	ՁԵՌՆԱՐԿՈՒԹՅԱՆ ԱՆՎԱՆՈՒՄԸ	ՍՏՈՐԱԳՐՈՒԹՅՈՒՆ	ԱՆՈՒՆ ԱԶԳԱՆՈՒՆ	ԱՄԻՍ ԱՄՍԱԹԻՎ
	ԳԳՄ			

Իրաղրության հատակագիծ
/ Ситуационный план
Նոյեմբերյան թ.
Դեղձավան բնակավայրի 2-րդ փ.

Նոյեմբերյան համայնքի Դեղձավան բնակավայրի 2-րդ փողոցի տուֆապատման աշխատանքներ

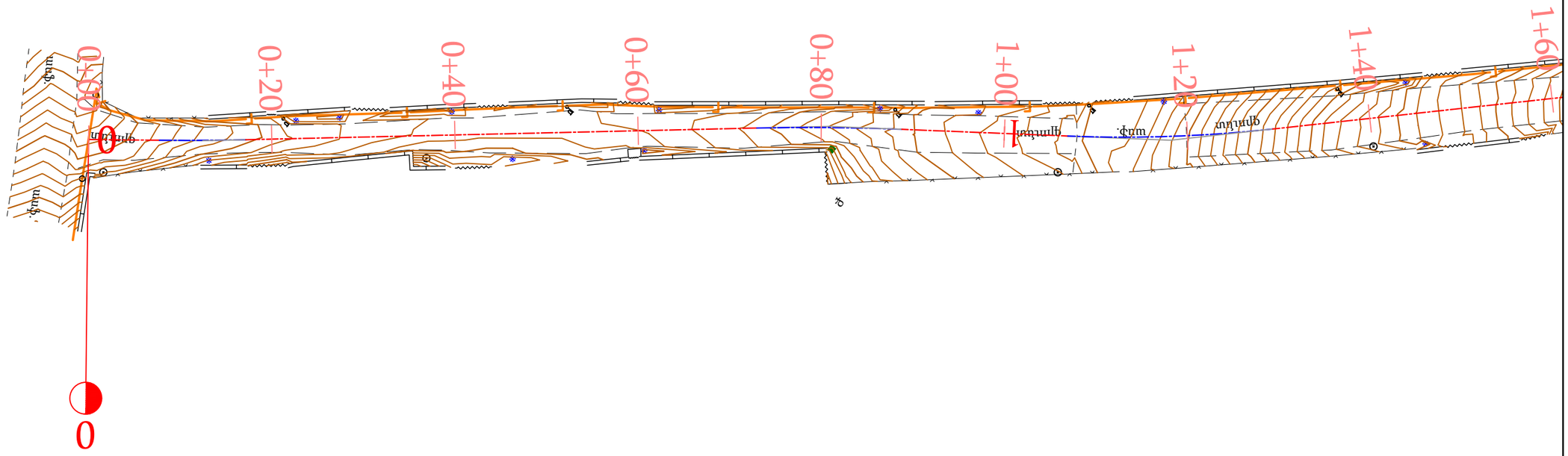

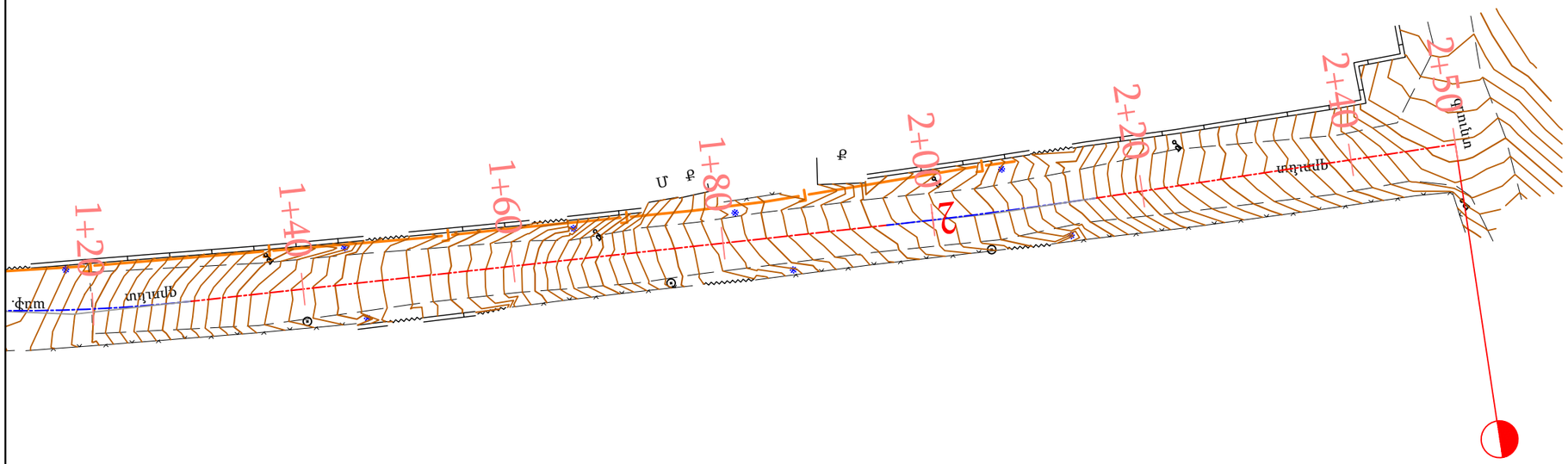

Գծագիր/Чертеж 1-1

ՀԱՄԱՁԱՅՆԵՑՎԱԾ Է

ՀՀ	ՁԵՌՆԱՐԿՈՒԹՅԱՆ ԱՆՎԱՆՈՒՄԸ	ՍՏՈՐԱԳՐՈՒԹՅՈՒՆ	ԱՆՈՒՆ ԱԶԳԱՆՈՒՆ	ԱՄԻՍ ԱՄՍԱԹԻՎ
	<<ՀԷՑ>> ՓԲԸ			

Իրադրության հատակագիծ
/ Ситуационный план
Նոյեմբերյան թ.
Դեղձավան բնակավայրի 2-րդ փ.

Նոյեմբերյան համայնքի Դեղձավան բնակավայրի 2-րդ փողոցի տուֆապատման աշխատանքներ

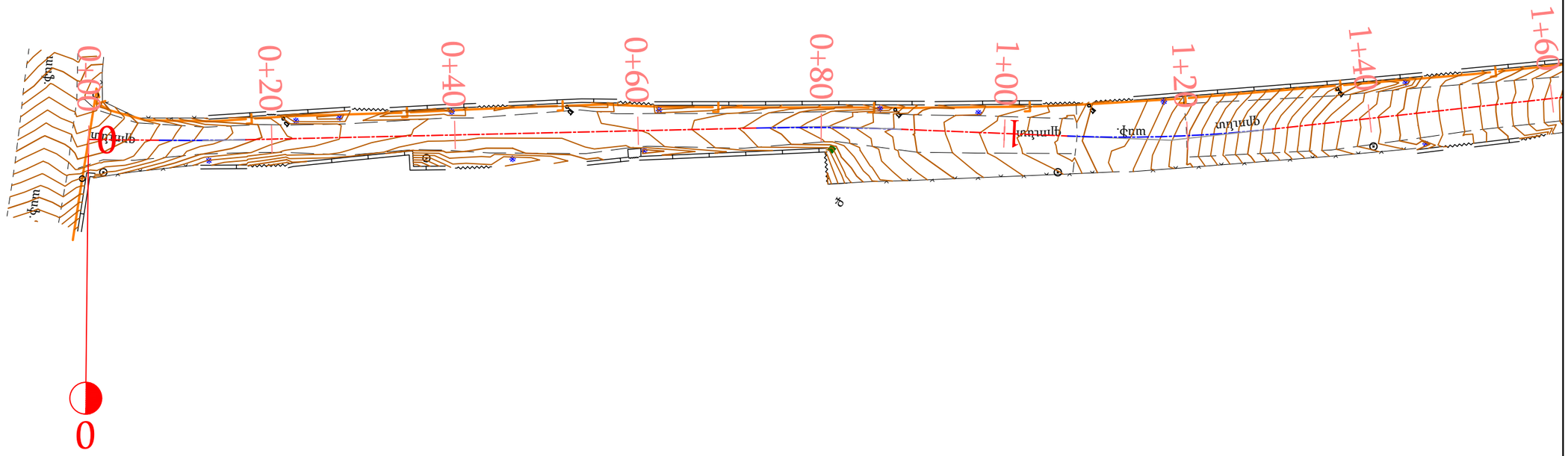

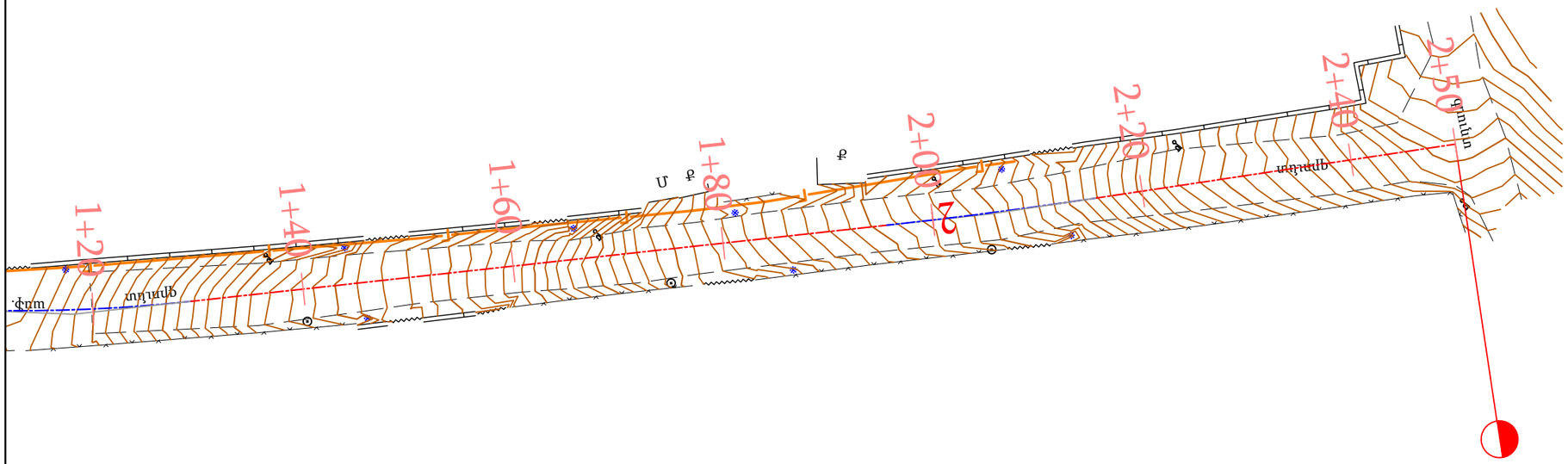

Գծագիր/Чертеж 1-1

ՀԱՄԱՁԱՅՆԵՑՎԱԾ Է

ՀՀ	ՁԵՌՆԱՐԿՈՒԹՅԱՆ ԱՆՎԱՆՈՒՄԸ	ՍՏՈՐԱԳՐՈՒԹՅՈՒՆ	ԱՆՈՒՆ ԱԶԳԱՆՈՒՆ	ԱՄԻՍ ԱՄՍԱԹԻՎ
	<<ՎԵՈԼԻՍ ՋՈՒՐ>> ՓԲԸ			

Իրաղրության հատակագիծ
/ Ситуационный план
Նոյեմբերյան համայնքի
Դեղձավան բնակավայրի 2-րդ փ.

Նախագծի Կազմ

Դեղձավան 2-րդ փողոց

Քարտեզ
Բացատրագիր
Երկրաբանության բացատրագիր
Գծագրեր

1. Ճանապարհի իրադրության հատակագիծ
2. Գլխավոր հատակագիծ
3. Երկայնական կտրվածքներ
4. Լայնական կտրվածքներ
5. Փռված հատակագիծ
6. Ճանապարհային պատվածքի կոնստրուկցիան
7. Ե/բ Ե-2-20 վաքի կոնստրուկցիան
8. Ջրընդունիչ վաքի կոնստրուկցիան
9. Երթևեկության կազմակերպման սխեմա
10. Ճանապարհային նշան

Ամփոփագրեր

1. Հողային աշխատանքների ամփոփագիր
2. Երթևեկելի մասի նորոգման ամփոփագիր
3. Իջատեղերի և մուտքերի ամփոփագիր
4. Ե-2-20 վաքերի ամփոփագիր
5. Ճանապարհային նշանների ամփոփագիր
6. Համահավաք ամփոփագիր

Նոյեմբերյան համայնքի Դեղձավան բնակավայրի 2-րդ փողոցի տուֆապատման աշխատանքներ

ՊԱՇՏՈՆ	ԱՆՈՒՆ, ԱԶԳԱՆՈՒՆ	ՍՏՈՐԱԳՐ.	ԱՄՍԱԹ.	Նոյեմբերյան համայնքի Դեղձավան բնակավայրի 2-րդ փողոցի տուֆապատման աշխատանքներ			
ՆԳԼ	Ռ.ՀՈՎՀԱՆՆԻՍՅԱՆ						
ՆԱԽԱԳԾՈՂ	Ա.ՀԱՐՈՒԹՅՈՒՆՅԱՆ						
				ՊԱՏՎԻՐԱՏՈՒ՝ ՀՀ Տավուշի մարզի Նոյեմբերյանի համայնքապետարան	ՓՈՒԼ	ԹԵՐԹ	ԹԵՐԹԵՐ
					ԱՆ	01	01
				ՔԱՐՏԵԶ	CIVIL PROJECT		

Բացատրագիր

Համաձայն առաջադրանքի տեղում կատարվել է Տավուշի մարզի Նոյեմբերյան համայնքի Դեղձավան բնակավայրի 2-րդ փողոցի ուսումնասիրություն և չափագրում: :

Ուսումնասիրության արդյունքում պարզ դարձավ,որ Դեղձավան բնակավայրի 2-րդ փողոցի երթևեկելի մասը գրունտային է: Անհրաժեշտություն է առաջացել իրականացնել վերակառուցում և ճանապարհային ծածկի իրականացում :

Անվտանգ երթևեկությունը ապահովելու համար նախատեսվում են իրականացնել հետևյալ շին. աշխատանքները.

- Հողային պաստառի հարթեցում (լիցք, հանույթ)
- Երթևեկելի մասի ծածկի իրականացում
- Իջատեղերի իրականացում
- Ջրահեռացման իրականացում ե/բ վաքերի միջոցով
- Ճանապարհային նշանների տեղադրում

- Ջրահեռացման խողովակների տեղադրում

Ճանապարհի նորոգվող հատվածների երկարությունները կազմում է 250մ:

Ճանապարհի լայնությունները տրված են համապատասխան ամփոփագրում և լայնական կտրվածքներում:

Նորոգվող ճանապարհների համար նախատեսվել է ճանապարհային կոնստրուկցիայի հետևյալ շերտեր /տեխնիկական առաջադրանքի պահանջից ելնելով/

1. Բարձ խտության տուֆ քարով ծածկի իրականացում 180x200x400մմ h-18սմ
2. Ավազային շերտ h=10սմ
3. Խճային հիմք h=15սմ

Մինչև շինարարական աշխատանքների սկիզբը Կապալառուն պետք իրականանցնի ուսումնասիրություն գոյություն ունեցող ինժեներական գծերի վերաբերյալ: Ինժեներական գծերի հայտնաբերման դեպքում, անհրաժեշտության դեպքում տեխնիկական հսկիչի և Պատվիրատուի իմացությամբ պետք է կազմակերպվի դրանց վերատեղադրումը և տեղափոխումը ըստ նորմատիվային պահանջների: Մինչև d-200մմ խողովակների տեղափոխման կամ նորմատիվային խորության վրա տեղադրելը կատարվում է Կապալառուի հաշվին:

Ավելի մեծ տրամագծերի գծերի դեպքում կազմել եռակողմ ակտ և կատարել համապատասխան նախագծային փոփոխություն և շինարարական աշխատանքների ավելացում՝ պատվիրատուի հետ համաձայնեցնելով:

Շինարարական աշխատանքների կազմակերպման և անվտանգության ապահովում

Շինհրապարակը պետք է կահավորված լինի հակահրդեհային միջոցներով և բժշկական առաջին օգնության պարագաներով: Այն դեպքում երբ շինարարական աշխատանքները իրականացվում են գիշերային պայմաններում կապալառուն պետք է ապահովի շինհրապարակի և աշխատանքների կատարման վայրի համապատասխան լուսավորությունը:

Շինարարական աշխատանքները սկսելուց առաջ Կապալառուն պետք է օբյեկտի սկզբում և վերջում տեղադրի համապատասխան տեղեկատվական նշաններ, որտեղ պետք է նշված լինի օբյեկտի անվանումը, Պատվիրատուն, Կապալառուն, օբյեկտի շինարարական աշխատանքների ժամկետը և կոնտակտային հեռախոսահամարը: Համայնքի ներկայացուցիչների հետ ճշտել ստորգետնյա ցանցերի տեղադիրքը և նշանակությունը:

Աշխատանքը պետք է կազմակերպել այնպես, որպեսզի ապահովվի մարդկանց անվտանգությունն ու հարմարությունը և պաշտպանի տեղամասին մոտ եղած բնակիչներին և նրանց ունեցվածքը: Պետք է ապահովել հանրային երթևեկությունը նորոգվող տեղամասի հարակից ու տեղամասի սահմաններում գտնվող ճանապարհների վրա՝ մինչև աշխատանքն ընդունվի: Կապալառուն պետք է համագործակցի տեղի ճանապարային ոստիկանության հետ և ձեռք բերի երթևեկության կազմակերպման պլանի իրականացման համար պահանջվող բոլոր թույլտվությունները:

Շինարարական աշխատանքների ընթացքում պետք է ապահովել մուտքեր՝ իջատեղերի, ճանապարհների, փողոցների, ձեռնարկությունների տարածքների, կայանատեղերի,բնակելի վայրերի, ավտոտնակների և այլ օբյեկտների համար, երթևեկելի մասից հեռացնել հողի կուտակումներն ու այլ նյութերը:

Շինարարական աշխատանքների ընթացքում, երբ ճանապարհը բաց է հանրային երթևեկության համար, շինարարական գործողությունները անհրաժեշտ է սահմանափակել.

- պետք է ապառհովել առնվազն 3.5մ լայնությամբ երթևեկության գոտիներ,
- կայանատեղերը պետք է տեղադրել երթևեկելի գոտուց առնվազն 4մ հեռու կամ երթևեկության հաստատված արգելապատնեշներից այն կողմ,

- սարքավորումները պետք է բանեցնել երթևեկության ուղղությամբ, եթե դա գործնականում կիրառելի է,
- կից երթևեկության գոտիների շինարարությունը պետք է ավարտել նույն օրը նույն մակարդակի վրա, բացի այն դեպքերից, երբ անկումները գերազանցում են 75մմ-ը և բարձրություններն ունեն 1:3 հարաբերություն: Այն դեպքերում, երբ կից գոտիների անկումները գերազանցում են 75մմ-ը և բարձրություններն ունեն 1:3 հարաբերություն՝ աշխատանքը կարող է թողնվել հաջորդ օրվան: Տվյալ դեպքում գիշերվա համար պետք է տեղադրել <<Անհարթ ծածկ>> զգուշացնող նշաններ, լուսաազդանշանային առկայծող լապտերներ և լուսանդրադարձնող ժապավեններով ամրացված արգելափակոցներ:

Շրջակա միջավայրի պահպանում

Շինարարության ժամանակ անհրաժեշտ է հատուկ ուշադրություն դարձնել շրջակա միջավայրի վրա: Աշխատանքների ավարտից հետո անհրաժեշտ է մաքրել շրջակա տարածքը ավելորդ գրունտից և շին. աղբից, նրանց բեռնումով և տեղափոխումով լցակույտ:

Շինարարության ժամանակ պետք է պահպանել հետևյալ նորմատիվային փաստաթղթերը.

ՇՆ և Կ III – 4.80 ,Աշխատանքի անվտանգությունը շինարարությունում

ՇՆ և Կ III – 1.76 ,Շինարարական արտադրության կազմակերպումն:

«ՀԱՅՐ ԵՎ ՈՐԴԻ ՏԻՏԻԶՅԱՆՆԵՐ» ՍՊԸ

Ի Ն Ժ Ե Ն Ե Ր Ա Ե Ր Կ Ր Ա Բ Ա Ն Ա Կ Ա Ն
Ո Ւ Ս Ո Ւ Մ Ն Ա Ս Ի Ր Ո Ւ Թ Յ Ո Ւ Ն Ն Ե Ր Ի

Հ Ա Շ Վ Ե Տ Վ Ո Ւ Թ Յ Ո Ւ Ն

ՀՀ ՏԱՎՈՒՇԻ ՄԱՐԶԻ ՆՈՅԵՄԲԵՐՅԱՆ ՀԱՄԱՅՆՔԻ ԴԵՂՁԱՎԱՆ ԲՆԱԿԱՎԱՅՐԻ 2-ՐԴ ՓՈՂՈՑԻ, 2-ՐԴ ՓՈՂՈՑ 3-ՐԴ ՆՐԲԱՆՑՔԻ ՏՈՒՖԱՊԱՏՄԱՆ ԱՇԽԱՏԱՆՔՆԵՐ

Լիցենզիա ՔՊԼ 000804, 1-ին դաս

Տնօրեն՝ Հ. Տիտիզյան

Երևան 2024թ.

Բացատրական մաս

Համաձայն «ՍԻՎԻԼ ՊՐՈՋԵՔԹ» ՍՊԸ-ի հետ կնքված պայմանագրի և համապատասխան առաջադրանքի 2024 թվականի սեպտեմբեր ամսին կատարվել են ինժեներա-երկրաբանական ուսումնասիրություններ ՀՀ Տավուշի մարզի Նոյեմբերյան համայնքի Դեղձավան բնակավայրի 2-րդ փողոց, 2-րդ փողոց 3-րդ նրբանցքի տուֆապատման աշխատանքների համար: Աշխատանքների իրականացման նպատակն է համաձայն Հայաստանի Հանրապետության նորմատիվա-տեխնիկական փաստաթղթերի ՀՀ Տավուշի մարզի Նոյեմբերյան համայնքի Դեղձավան բնակավայրի 2-րդ փողոց, 2-րդ փողոց 3-րդ նրբանցքի տուֆապատման աշխատանքների նախագծային փաստաթղթերի մշակման համար անհրաժեշտ երկրաբանական տվյալների հավաքագրումը և համապատասխան հաշվետվության կազմումը: Վերը շարադրված խնդիրը լիարժեք լուծելու նպատակով իրականացվել են հետևյալ աշխատանքները. ուսումնասիրվել է տվյալ տարածքի երկրաբանական կառուցվածքը առկա մերկացումների տվյալների, տեղազննության, ակնադիտարկման եղանակով, ինչպես նաև հարակից տարածքներում մեր կողմից կատարված ինժեներաերկրաբանական հետազոտումների տվյալների համադրմամբ և վերլուծությամբ:

ԸՆԴՀԱՆՈՒՐ ՏԵՂԵԿՈՒԹՅՈՒՆՆԵՐ

<u>Գեոմորֆոլոգիական տեսակետից</u> Ուսումնասիրվող տարածքը գտնվում է Նոյեմբերյան քաղաքից մոտ 12 կմ հյուսիսարևելք, Դեբեդ գետի աջափնյակում, Վրաստանի հետ պետական սահմանից 1-2 կմ հեռավորության վրա : Ծովի մակերևույթից բարձր է 430 մ:

<u>Շրջանի երկրաբանական պայմանները</u> Ուսումնասիրվող տարածքի երկրաբանական կտրվածքին մասնակցում են չորրորդական հասակի ապարներ, որոնք գտնվում են խորը հորիզոններում: Այս ապարների արտաքին շերտը ծածկված են Էլյուվիալ-Դելյուվիալ-պրոլյուվիալ առաջացումներով՝ ներկայացված ավազակավային գրունտներով, տարբեր ապարների մանրախճա-խճաքարային նստվածքներով:

Կլիման ուսումնասիրվող տարածքի կլիմայական պայմանները բնութագրելիս վկայակոչել ենք ՀՀ քաղաքաշինության նախարարության ՀՀՇՆ 22.01.24 «Շինարարական կլիմայաբանություն» նորմատիվային փաստաթուղթը:

ՈՒսումնասիրվող տարածքին բնորոշ է մեղմ լեռնային կլիմա:

- Տարեկան միջին ջերմաստիճանը 10.8 °C
- Օդի բացարձակ առավելագույն ջերմաստիճանը 38°C
- Օդի բացարձակ նվազագույն ջերմաստիճանը -19°C
- Օդի միջին տարեկան հարաբերական խոնավությունը 76%
- Օդի հարաբերական խոնավությունը ամենացուրտ ամսվա 65%

- Օդի հարաբերական խոնավությունը ամենաշոգ ամսվա 48%
- Տարեկան մթնոլորտային տեղումների քանակը հասնում է 500-600մմ:
- Գրունտի սառչման առավելագույն խորությունը, կազմում է 35 սանտիմետր:

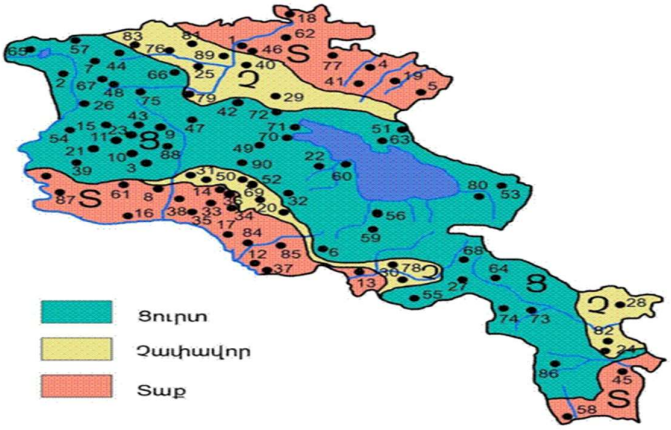

Նկ. 3 Կլիմայական շրջանացման սխեմատիկ քարտեզ

<u>Հիդրոերկրաբանական տեսակետից</u> տարածաշրջանում գրունտային ջրերի տեղամասերը գտնվում են ցածր հորիզոնների վրա, քանի որ հրաբխածին կազմավորումները բնութագրվում են ճեղքավորվածությամբ: Ուսումնասիրվող տարածքում ըստ փորված խորությունների ստորգետնյա ջրեր չեն բացահայտվել և ըստ արխիվային նյութերի գտնվում են 5.0մ-ից ցածր հորիզոններում:

<u>Ֆիզիկաերկրաբանական</u> վտանգավոր երևույթներ ինչպիսիք են կարստը, սողանքը, քարաթափությունը, փլուզումը և այլն բացակայում են:

Շրջանի սեյսմիկ և սեյսմատեկտոնական պայմանները

Ըստ սեյսմիկ հատկության՝ ՀՀՇՆ -20.04.2020թ.-ի, տեղազննվող շրջանը գտնվում է

I սեյսմիկ գոտում՝ գրունտների Amax= 0.3g արագացմամբ, 8-9 բալլ սեյսմիկությամբ:

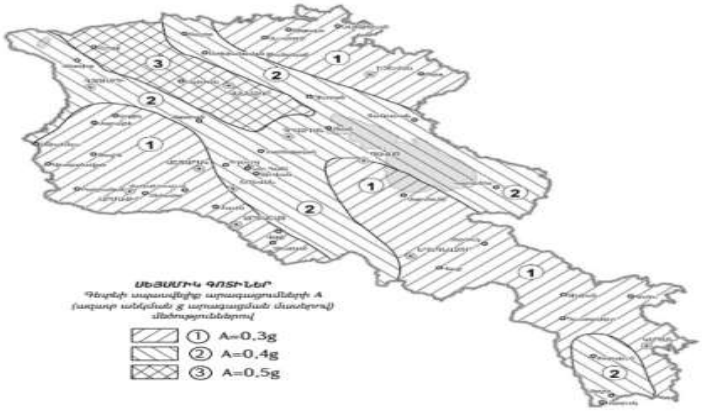

Տարածքի երկրաբանալիթոլոգիական կտրվածքը

Տարածքի երկրաբանական կտրվածքը ուսումնասիրվել է ակնադիտական եղանակով, բնական մերկացումների և արխիվային նյութերի հիման վրա:Ուսումնասիրվող տարածքում առանձնացվել է գրունտների երկու շերտ: Ստորև բերվում է այդ շերտերի լիթոլոգիական նկարագրությունները և նրանց ֆիզիկա-մեխանիկական հատկությունները:

Շերտ-1 Ավազակավեր բացից մինչև մուգ շագանակագույն,դեղնավուն, տեղ- տեղ հանդիպում է նաև դարչնագույն և մոխրագույն երանգների, պինդ թանձրությամբ թեթև, փոշենման մասնիկների պարունակությամբ, տեղ-տեղ խճի և մանրախճի պարունակությամբ, մանրամիջահատիկ: Էլյուվիալ-Դելյուվիալ-պրոլյուվիալ առաջացումներ են: Գրունտն ըստ շահագործման դժվարության՝ համաձայն III (33գ) կարգ է:

Շերտ-2 - տարբեր ապարների մանրախճա-խճաքարային նստվածքներ ավազակավային լցոնով 20-25%, բացից մինչև մուգ շագանակագույն, խոռոչավոր, ավազային և խճային կառուցվածքի, խճի և տեղ-տեղ մանրաբեկորների պարունակությամբ: Գրունտներն ըստ շահագործման դժվարության համաձայն (13) IV

/12 IV (ՀՀՇՆ 32-01-2022 «ԱՎՏՈՄՈԲԻԼԱՅԻՆ ՃԱՆԱՊԱՐՀՆԵՐ» շինարարական նորմերի 101-րդ աղյուսակի)կարգ է։

Աղյուսակ 1

Հատկանիշի անվանումը		Գրունտի անվանումը և շերտի համարը
		1
Գրունտների անվանումները		Ավազակավ
Ծավալային Խտությունը տ/մ³	ρ	1,95
Տեսակարար Խտությունը տ/մ³	ρ	2.75
Տեսակարար շաղկապվածությունը ըստ ձևափոպման ԿՊա	C_n	1,48
Նորմատիվային տեսակարար շաղկապվածությունը ըստ կրողունակության ԿՊա	C_I	1,32
Ներքին շփման անկյուն, աստ.	φ	19˚20´
Ձևախախտման մոդուլը, ՄՊա	E	19,4
Գրունտի հաշվարկային դիմադրությունը կգ/սմ²	R_0	2,0
Գրունտի կարգը	աղ. 1	III (33գ)
Գրունտների կարգը ըստ սեյսմիկ հատկանիշերի ՀՀ ՇՆ 20.04.2020		III

Աղյուսակ 1.1.

Հատկանիշի անվանումը		Գրունտի անվանումը և շերտի համարը
		2
Գրունտների անվանումները		Մանրախճային-Խճաքարային գրունտ ավազակավի լցոնով
Ծավալային խտությունը գ/սմ³	ρ	1.80
Տեսակարար խտությունը գ/սմ³	ρ	2.61
Տեսակարար շաղկապվածությունը, տ/մ²	C	0,04
Նորմատիվային տեսակարար շաղկապվածությունը, տ/մ²	Cn	0,07
Ներքին շփման անկյուն, աստ.	φ	34˚50′
Ձևախախտման մոդուլը, ՄՊա	E	35.4
Գրունտի հաշվարկային դիմադրությունը կգ/սմ²	R_0	3.5
Գրունտի կարգը	աղ. 1	IV (13/12)
Գրունտների կարգը ըստ սեյսմիկ հատկանիշերի ՀՀ ՇՆ 20.04.2020		II

ՆԿ 0+00-ՆԿ 5+00

0.0-0.6մ Ավազակավեր բացից մինչև մուգ շագանակագույն,դեղնավուն, տեղ- տեղ հանդիպում է նաև դարչնագույն և մոխրագույն երանգների, պինդ թանձրությամբ թեթև, փոշենման մասնիկների պարունակությամբ, տեղ-տեղ խճի և մանրախճի պարունակությամբ, մանրամիջահատիկ: Էլյուվիալ-Դելյուվիալ-պրոլյուվիալ առաջացումներ են:

0.6-3.0մ- տարբեր ապարների մանրախճա-խճաքարային նստվածքներ ավազակավային լցոնով20-25%,, բացից մինչև մուգ շագանակագույն, խոռոչավոր, ավազային և խճային կառուցվածքի, խճի և տեղ-տեղ մանրաբեկորների պարունակությամբ։

Հողի հատկությունների դաշտային հետազոտության նպատակներն ու մեթոդները ինժեներա-երկրաբանական հետազոտությունների ժամանակ.(ГОСТ 32868 — 2014 ДОРОГИ АВТОМОБИЛЬНЫЕ ОБЩЕГО ПОЛЬЗОВАНИЯ Требования к проведению инженерно-геологических изысканий) Таблица А

Գործոն	բարդության կատեգորիա
	I (միջին բարդության)
Գեոմոֆոլոգիական պայմաններ	Մակերեսը թեքվածությամբ, մանր թմբավոր, թեթև մասնատված
Գեոլոգիական կառութվածքը և հողի/գրունտի հատկությունները շինությունների և կառույցների երկրաբանական միջավայրի հետ փոխազդեցության տեսանկյունից	Նստվածքների մինչև երեք գենետիկ տեսակ, ոչ ավելի, քան չորս հողի շերտեր տարբեր տեսակների, տեղակայումը թեքությամբ կամ դուրս մղմամբ, հզորությունը փոխվում է օրինաչափորեն։ Կանոնավոր օրինաչափորեն փոփոխավում է Հողերի/գրունտերի հատկությունների ցուցանիշները հատակագծով կամ խորությամբ. Ժայռոտ հողեր անհավասար Ծածկված են ոչ մեծ հզորությամբ քարքարոտ հողով։
Հիդրոգեոլոգիական պայմանները շինությունների և կառույցների երկրաբանական միջավայրի հետ փոխազդեցության տեսանկյունից	Ստորերկրյա ջրեր բացակայում են

Շինարարության պայմանների և շինությունների ու կառույցների շահագործման վրա բացասական ազդեցությամբ վտանգավոր գեոլոգիական գործընթացները	Բացակայում են:
Տեխնոծին ազդեցություններ և փոփոխությունները տիրապետած տարածքներում	Աննշան են և հաշվի չեն առնվում ճարտարագիտության մեջ, երկրաբանական հետազոտություններում և նախագծման մեջ

Հողի հատկությունների դաշտային հետազոտության նպատակներն ու մեթոդները ինժեներա-երկրաբանական հետազոտությունների ժամանակ.(ГОСТ 32868 — 2014 ДОРОГИ АВТОМОБИЛЬНЫЕ ОБЩЕГО ПОЛЬЗОВАНИЯ Требования к проведению инженерно-геологических изысканий) Таблица Г

Հողի հատկությունների դաշտային ուսումնասիրության մեթոդներ	Հողի հատկությունների դաշտային ուսումնասիրությունների նպատակները							
	Երկրաբանական կտրվածքի մասնատումն	Ցուցանիշների սահմանում				Հողի հատկությունների փոփոխականություն	Հենքերի/սյուների հողի մեջ կրելու և հնարավորության հաշվարկների ճանաչում	Ավազային
		Հողերի ֆիզիկական հատկություններ	Հողի հատկություններ ուեֆոուսիա	Հողի ամրություն	Հենքերի/սյուների հիմքային հողի հիմնադրում			
Ստատիկ զոնդավորում	+	+	+	+	+	+	+	+
Նմուշային հենքով/սյունով փորձարկում	+	+	+	+	+	+	+	+

Հողերի ֆիզիկական և մեխանիկական հատկությունների լաբորատոր որոշման տեսակները ինժեներաերկրաբանական հետազոտություններում. (ГОСТ 32868 — 2014 ДОРОГИ АВТОМОБИЛЬНЫЕ ОБЩЕГО ПОЛЬЗОВАНИЯ Требования к проведению инженерно-геологических изысканий) Таблица Д

Լաբորտոր սահմանում	**Հողեր**
	Ավազակավ
բնական խոնավությունը	+
Ծավալային խտություն	+
Տեսակարար Խտություն	+
կապակցվածություն	+
Ներքին շփման անկյուն	+
Զևախախտման մոդուլը	+
Թույլատրելի լարումը	+

Լաբորտոր սահմանում	**Հողեր**
	տարբեր ապարների մանրախճա-խճաքարային նստվածքներ
բնական խոնավությունը	+
Ծավալային խտություն	+
Տեսակարար Խտություն	+
կապակցվածություն	+
Ներքին շփման անկյուն	+
Զևախախտման մոդուլը	+
Թույլատրելի լարումը	+

ՀՀ Տավուշի մարզի Նոյեմբերյան համայնքի Դեղձավան բնակավայրի 2-րդ փողոց, 2-րդ փողոց 3-րդ նրբանցքի տուֆապատման աշխատանքների ինժիներաերկրաբանական ուսումնասիրությունների հաշվետվության եզրակացություն:

Կատարված հետազոտությունների և ստացված արդյունքների վերլուծությունը բերել են հետևյալ եզրակացության.

- Տեղամասի երկրաբանական կտրվածքը ներկայացված է գրունտների 2 շերտով, որոնց ֆիզիկամեխանիկական բնութագրերի ցուցանիշները բերված են աղյ.1. 1.1-ում:
- Տեղամասում ստորերկրյա ջրերը ըստ արխիվային նյութերի գտնվում են 8.0 մետրից խորը հորիզոններում:
- Ուսումնասիրվող տարածքում գրունտները բարենպաստ են շինարարական աշխատանքներ կատարելու համար, որպես հիմնատակ առաջարկվում է
    - շերտ 1-ը / ավազակավեր/, որոնք սեյսմիկ հատկությամբ ըստ (ՀՀՇՆ 20.04.2020թ-ի) 3-րդ կարգ են:
    - շերտ 2-ը / տարբեր ապարների մանրաբեկոր-խճաքարային նստվածքներ/, որոնք սեյսմիկ հատկությամբ ըստ (ՀՀՇՆ 20.04.2020թ-ի) 2-րդ կարգ են:
- Համաձայն ՀՀՇՆ 20.04-2020 «Երկրաշարժադիմացկունության շինարարության նախագծման նորմեր»-ի ՀՀ տարածքի սեյսմիկ գոտիավորման քարտեզի ուսումնասիրվող տարածքը գտնվում է 1-ին

սեյսմիկ գոտում, արագացման առավելագույն մեծությունը՝ Amax=0,4g և ունի 9 բալ սեյսմիկայնություն:

- Գրունտի սառչման առավելագույն խորությունը, համաձայն ՀՀՇՆ II-7.01.2011 նորմերի, ուսումնասիրվող տարածքում կազմում է 35սմ:
- Ֆիզիկաերկրաբանական վտանգավոր երևույթները ինչպիսիք են կարստը, սողանքը, քարաթափությունը, փլուզումը և այլն՝ բացակայում են:
- Ինժեներաերկրաբանական և հիդրոերկրաբանական պայմանները բարենպաստ են շինարարական աշխատանքներ իրականացնելու համար:

Երկրաբան՝ Հ.Տիտիզյան

Օ Գ Տ Ա Գ Ո Ր Ծ Վ Ա Ծ Գ Ր Ա Կ Ա Ն Ո Ւ Թ Յ Ա Ն Ց Ա Ն Կ

1.ՀՀՇՆ II - 7.01-11 «Շինարարական կլիմայաբանություն

2. ՀՀՇՆ 1-2.01-99 Ինժեներական հետազննություններ շինարարության համար

3. ՀՀ կառավարության որոշում N 1530-Ն առ 04.09.2003 թ. Ինժեներաերկրաբանական հետազննությունների նյութերի փորձաքննության Կարգը

4. ՀՀՇՆ 20.04.2020 Երկրաշարժադիմացկուն շինարարություն

5. ՍՆիՊ IV-2-82 Հավաքածու 1. Հողային աշխատանքներ.

6. ԳOUS 32868-2014 Ինժեներական և երկրաբանական հետազոտությունների պահանջներ

7. ԳOUS 33063-2014 Տեղանքի և բնահողի տեսակների դասակարգում

8. ԳOUS 5180-2015 Բնահողեր. Ֆիզիկական բնութագրերի լաբորատոր որոշման մեթոդներ.

9. ԳOUS 25100-2020 Բնահողեր. Դասակարգում.

ՀԱՅԱՍՏԱՆԻ ՀԱՆՐԱՊԵՏՈՒԹՅԱՆ ՔԱՂԱՔԱՇԻՆՈՒԹՅԱՆ ԿՈՄԻՏԵ

ԼԻՑԵՆԶԻԱ

ՔՊԼ-000804, 1-ին դաս

(սերիան, համարը, դասը)

ՔԱՂԱՔԱՇԻՆԱԿԱՆ ԳՈՐԾՈՒՆԵՈՒԹՅԱՆ ՕԲՅԵԿՏՆԵՐԻ ՀԵՏԱԽՈՒԶՄԱՆ ԵՎ ՀԵՏԱԶՆՆՄԱՆ ԾԱՌԱՅՈՒԹՅՈՒՆՆԵՐԻ ՄԱՏՈՒՑՈՒՄ

(քաղաքաշինության բնագավառում գործունեության տեսակը)

ՏՐՎԱԾ Է

2024-09-13, «ՀԱՅՐ ԵՎ ՈՐԴԻ ՏԻՏԻՋՅԱՆՆԵՐ» ՍՊԸ

(լիցենզիան տալու տարեթիվը, ամիսը, օրը, քաղաքաշինության գործունեության սուբյեկտի անվանումը,

ՀՀ, ԵՐԵՎԱՆ, ԱՎԱՆ, ԱՎԱՆ,ԲՐՅՈՒՍՈՎ, 62 Շ., 31 ԲՆ.

գտնվելու վայրը՝ այդ թվում, անհատ ձեռնարկատիրոջ դեպքում՝ անունը, ազգանունը և բնակության վայրը)

Գործողության ժամկետը՝ 13.09.2029թ.

(օրը, ամիսը, տարեթիվը)

ՀՍԿԻՉ ՀԱՄԱՐ՝ UG3D-B197-32E6-5B48

Սույն փաստաթուղթը տրված է բացառապես էլեկտրոնային եղանակով: Փաստաթղթի վավերականության ստուգումն ու էլեկտրոնային բնօրինակի ներբեռնումը հնարավոր է իրականացնել https://verify.e-gov.am Հայաստանի Հանրապետության պաշտոնական փաստաթղթերի վավերականության ստուգման միասնական համակարգի կայքում մուտքագրելով հսկիչ համարը կամ սքանավորելով արագ արձագանքման ծածկագիրը (QR Code):

ՊԱՅՄԱՆԱԿԱՆ ՆՇԱՆՆԵՐ

ՔԲ Քարե բնակելի շենքեր

Գոյություն ունեցող հենապատ

Գոյություն ունեցող քարե պարիսպ

Գոյություն ունեցող դարպասներ

Գոյություն ունեցող մետ.ցանկապատ

ԱԳ - 00
ՊԿ 0+80.96
X= 4568931.2461
Y= 8490410.3854
R= 110.21
K = 12.81
Б = 0.19
T = 6.41

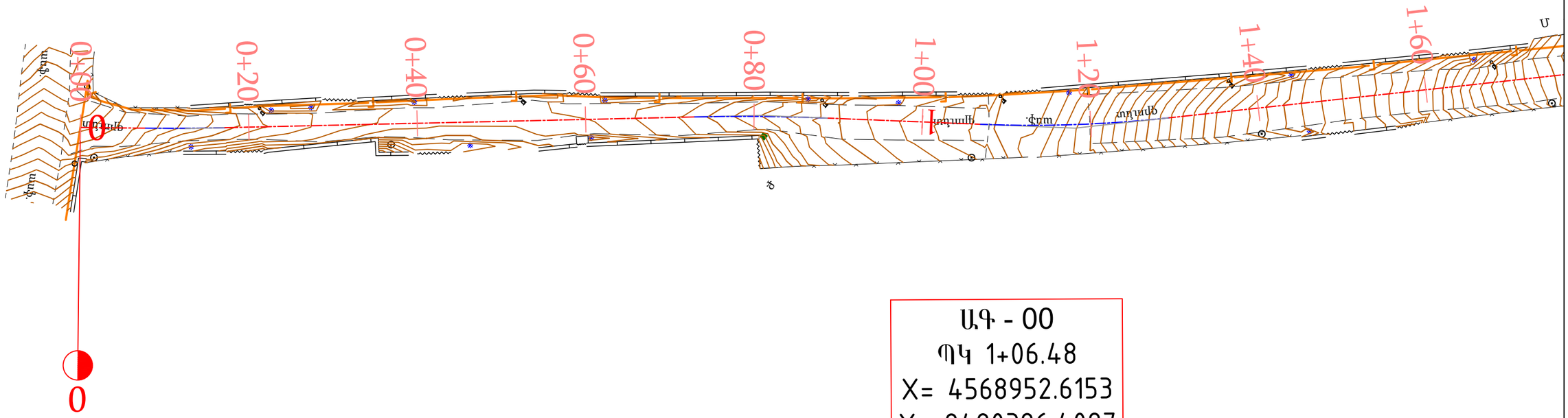

ԱԳ - 00
ՊԿ 1+06.48
X= 4568952.6153
Y= 8490396.4097
R= 121.93
K = 24.15
Б = 0.60
T = 12.11

ՊԱՇՏՈՆ	ԱՆՈՒՆ, ԱԶԳԱՆՈՒՆ	ՍՏՈՐԱԳՐ.	ԱՄՍԱԹ.	Նոյեմբերյան համայնքի Դեղձավան բնակավայրի 2-րդ փողոցի տուֆապատման աշխատանքների նախագծանախահաշվային փաստաթղթերի կազմման ծառայություններ			
ՆԳՃ	Ռ.ՀՈՎՀԱՆՆԻՍՅԱՆ						
ՆԱԽԱԳԾՈՂ	Ա.ՀԱՐՈՒԹՅՈՒՆՅԱՆ						
				ՊԱՏՎԻՐԱՏՈՒ՝ ՀՀ Տավուշի մարզի Նոյեմբերյանի համայնքապետարան	ՓՈՒԼ	ԹԵՐԹ	ԹԵՐԹԵՐ
					ԱՆ	1	2
				Իրադրության հատակագիծ	CIVIL PROJECT		

ՊԱՅՄԱՆԱԿԱՆ ՆՇԱՆՆԵՐ

ՔԲ Քարե բնակելի շենքեր

Գոյություն ունեցող հենապատ

Գոյություն ունեցող քարե պարիսպ

Գոյություն ունեցող դարպասներ

Գոյություն ունեցող մետ.ցանկապատ

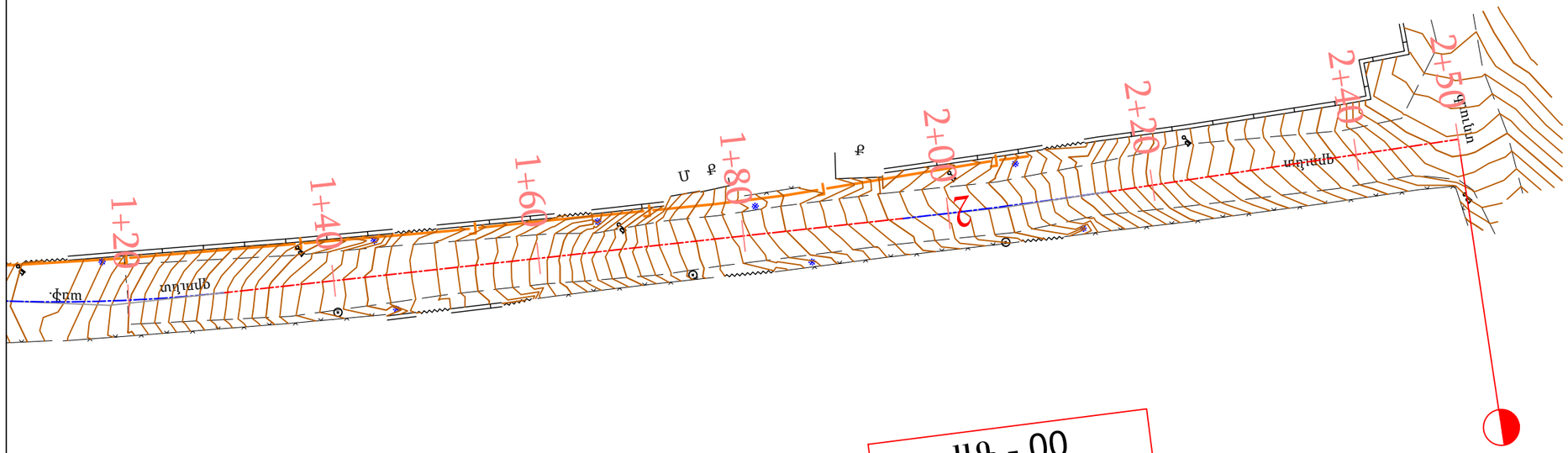

Ա.Գ - 00
ՊԿ 1+93.17
X= 4569014.4702
Y= 8490335.5569
R= 150.00
K = 6.58
Б = 0.04
T = 3.29

- 00
1+06.48
8952.6153
0396.4097
121.93
24.15
= 0.60
= 12.11

ՊԱՇՏՈՆ	ԱՆՈՒՆ, ԱԶԳԱՆՈՒՆ	ՍՏՈՐԱԳՐ.	ԱՄՍԱԹ.	Նոյեմբերյան համայնքի Դեղձավան բնակավայրի 2-րդ փողոցի տուֆապատման աշխատանքների նախագծանախահաշվային փաստաթղթերի կազմման ծառայություններ		
ՆԳՖ	Ռ.ՀՈՎՀԱՆՆԻՍՅԱՆ					
ՆԱԽԱԳԾՈՂ	Ա.ՀԱՐՈՒԹՅՈՒՆՅԱՆ					
				ՊԱՏՎԻՐԱՏՈՒ՝ ՀՀ Տավուշի մարզի Նոյեմբերյանի համայնքապետարան	ՓՈՒԼ	ԹԵՐԹ	ԹԵՐԹԵՐ
					ԱՆ	2	2
				Իրադրության հատակագիծ	CIVIL PROJECT		

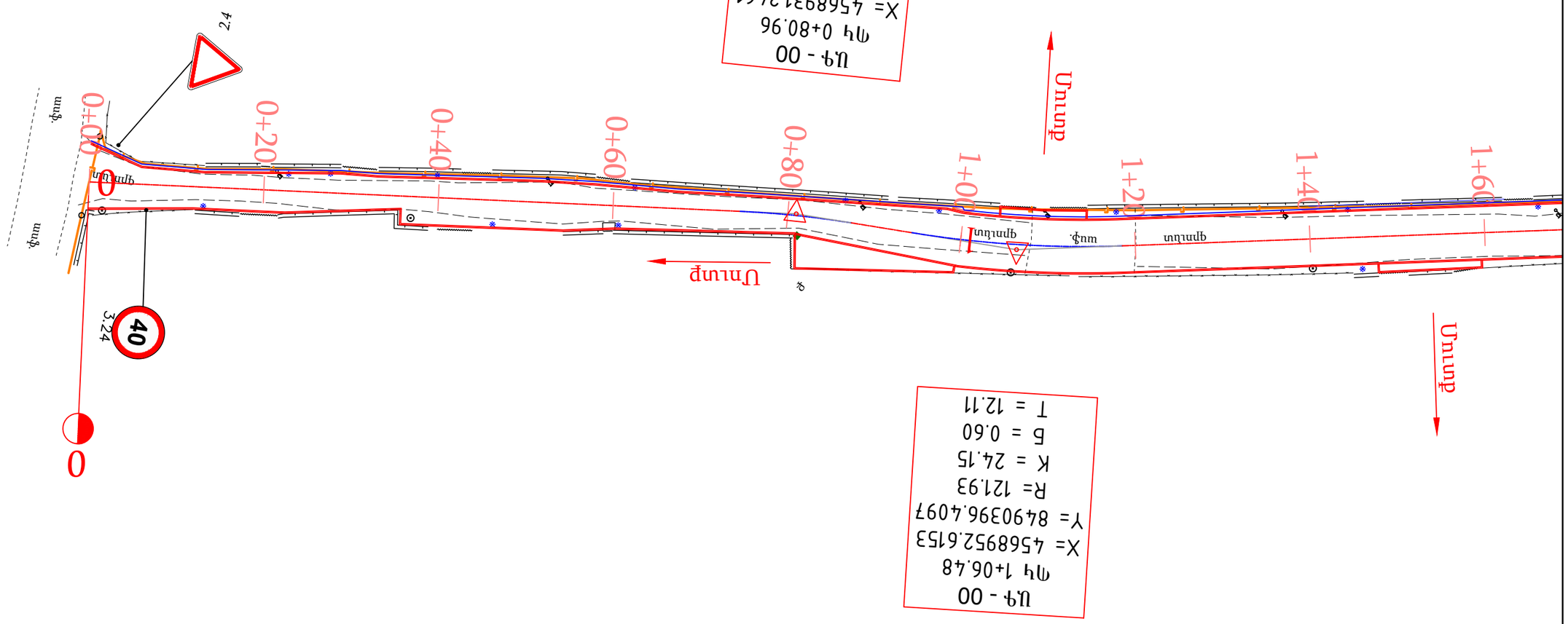

ՊԱՇՏՈՆ	ԱՆՈՒՆ, ԱԶԳԱՆՈՒՆ	ՍՏՈՐԱԳՐ.	ԱՍՍԱԹ.	Նոյեմբերյան համայնքի Դեղձավան բնակավայրի 2-րդ փողոցի տուֆապատման աշխատանքների նախագծանախահաշվային փաստաթղթերի կազմման ծառայություններ		
ՆԳՄ	Ռ.ՀՈՎՀԱՆՆԻՍՅԱՆ					
ՆԱԽԱԳԾՈՂ	Ա.ՀԱՐՈՒԹՅՈՒՆՅԱՆ					
				ՊԱՏՎԻՐԱՏՈՒ՝ ՀՀ Տավուշի մարզի Նոյեմբերյանի համայնքապետարան	ՓՈՒԼ	ԹԵՐԹ	ԹԵՐԹԵՐ
					ԱՆ	1	3
				ԳԼԽԱՎՈՐ ՀԱՏԱԿԱԳԻԾ Մ 1:500	CIVIL PROJECT	

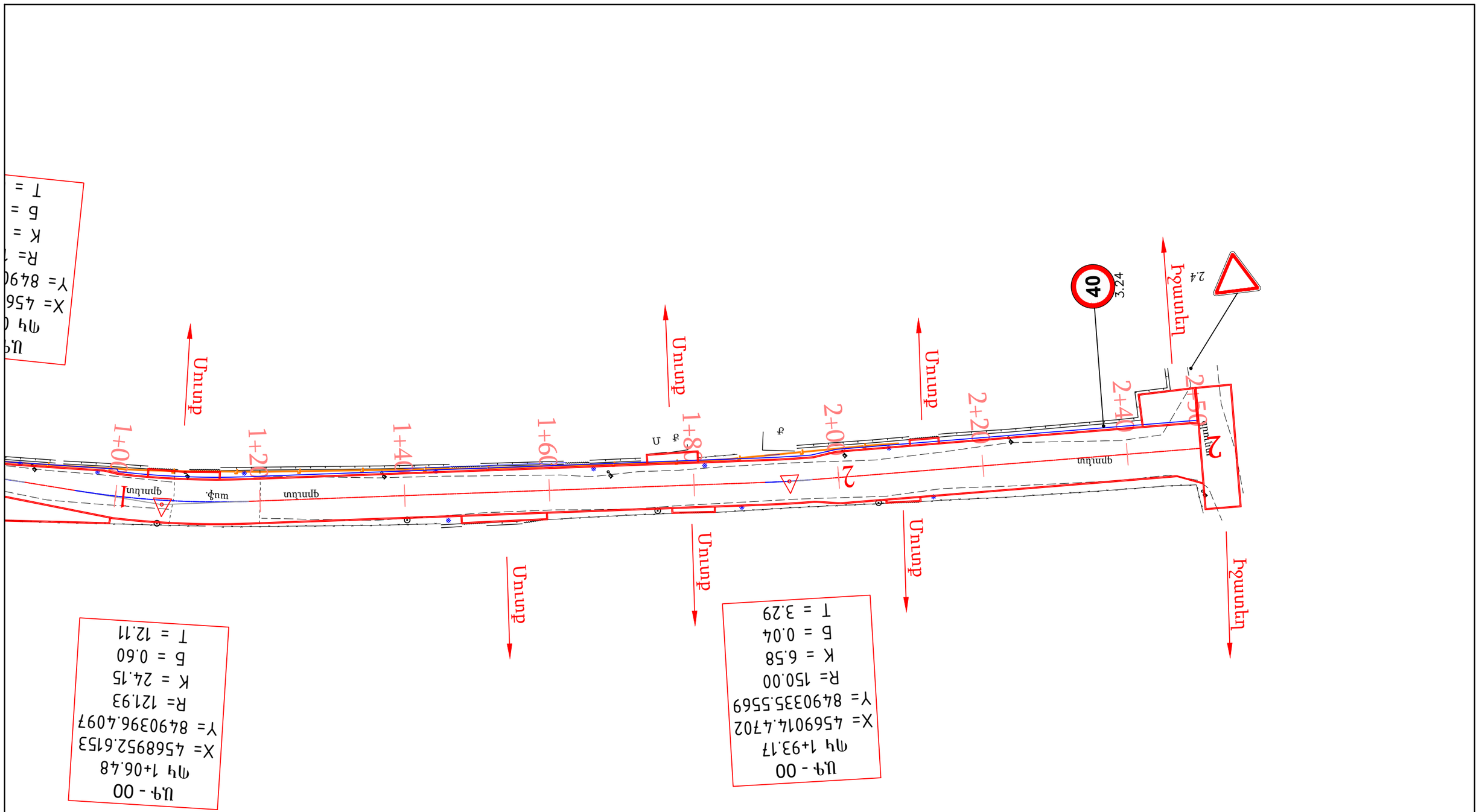
Մուտք
Մուտք
Մուտք
Մուտք
Մուտք
Մուտք
Դեպի Նոյեմբերյան
Դեպի Նոյեմբերյան
40
3.24
2.4
1
2
գրունտ
գրունտ
գրունտ
ասֆ.
գրունտ
1+00
1+20
1+40
1+60
1+80
2+00
2+20
2+40
2+60
Ա
Ա
Ն
Ն
Ն

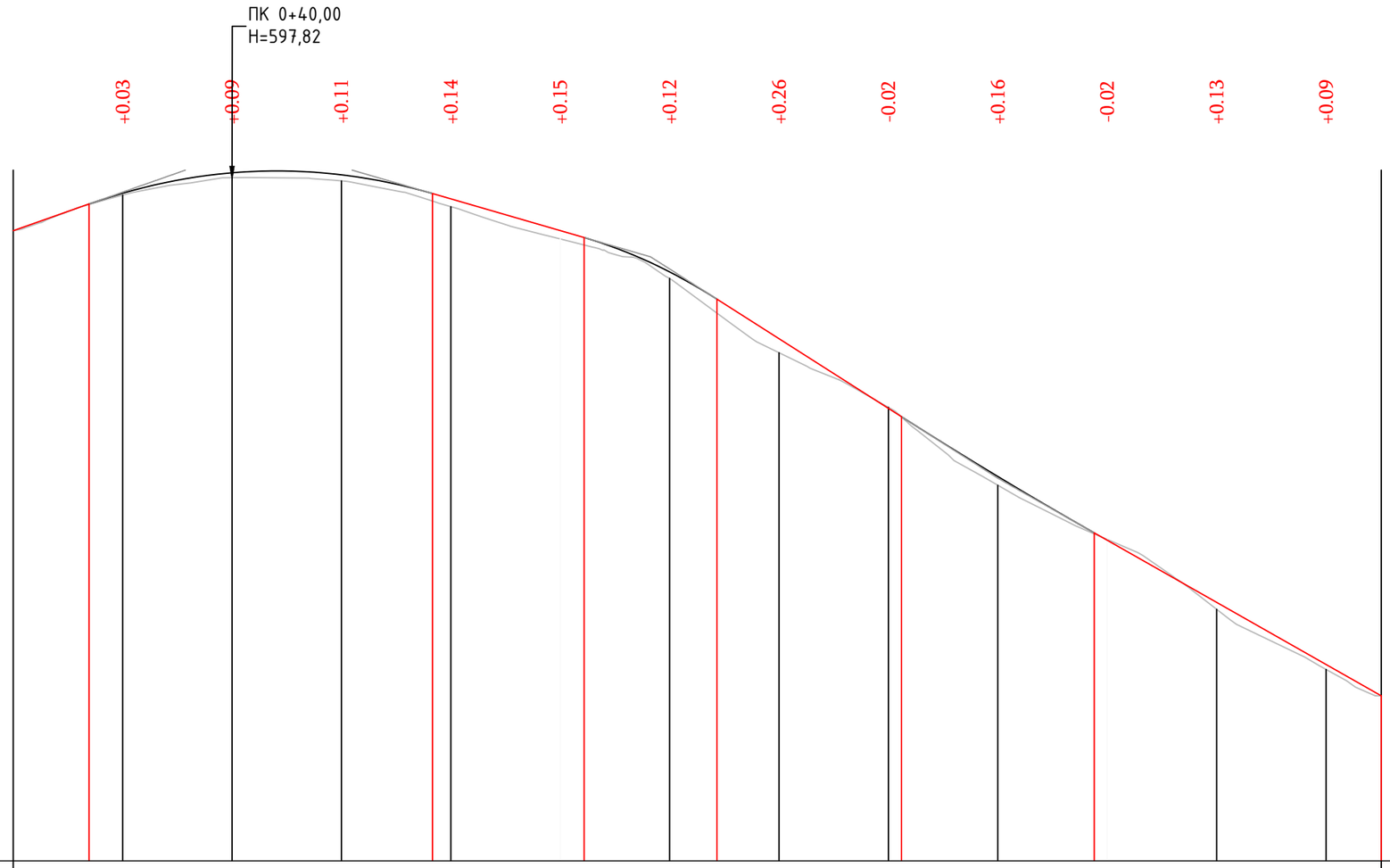

Մասշտաբ

Հորիզոնական 1 : 000 Ուղղաձիգ 1 : 100

Նախագծային տվյալներ

Թեքություններ: 35.14‰ (13,87); 13,87; R-978, 0+48,24, K-62.8; 76,64; 27,73; 29,03‰; 04,38; R-700, 1+04,38, K-24.3; 28,64; 33,74; 63,70‰; 62,38; 1+80,00; R-5066, K-35.2; 97,62; 52,49; 56,75‰

Նախագծային նիշեր, մ	Գետնի նիշեր, մ
596,89	596,89
597,58	597,54
597,95	597,86
597,92	597,80
597,48	597,33
596,90	596,74
596,14	596,02
594,92	594,66
593,65	593,67
592,40	592,24
591,24	591,25
590,10	589,98
588,97	588,88
588,39	588,39

Փաստացի տվյալներ

Հեռավորություններ, մ: 20 | 20 | 20 | 20 | 20 | 20 | 20 | 20 | 20 | 20 | 20 | 20 | 20 | 10

0 1 2 2

Կիլոմետրեր
Հորիզոնական կորեր
և ուղիղներ

74,55

y - 173°20'32"
R - 110,21
L - 12,81

7,01

y - 168°39'11"
R - 121,93
L - 24,15

71,37

y - 177°29'14"
R - 150,00
L - 6,58

53,65

ՊԱՇՏՈՆ	ԱՆՈՒՆ, ԱԶԳԱՆՈՒՆ	ՍՏՈՐԱԳՐ.	ԱՄՍԱԹ.
ՆԳԾ	Ռ.ՀՈՎՀԱՆՆԻՍՅԱՆ		
ՆԱԽԱԳԾՈՂ	Ա.ՀԱՐՈՒԹՅՈՒՆՅԱՆ		

Նոյեմբերյան համայնքի Դեղձավան բնակավայրի 2-րդ փողոցի տուֆապատման աշխատանքների նախագծանախահաշվային փաստաթղթերի կազմման ծառայություններ

ՊԱՏՎԻՐԱՏՈՒ՝ ՀՀ Տավուշի մարզի Նոյեմբերյանի համայնքապետարան

ՓՈՒԼ	ԹԵՐԹ	ԹԵՐԹԵՐ
ԱՆ	3	3

ԵՐԿԱՅՆԱԿԱՆ ԿՏՐՎԱԾՔ

CIVIL PROJECT

ՊԿ 0+00.00

Հանույթ(ընդհանուր) 3.52 բ.մ
Լիցք 0.09 բ.մ

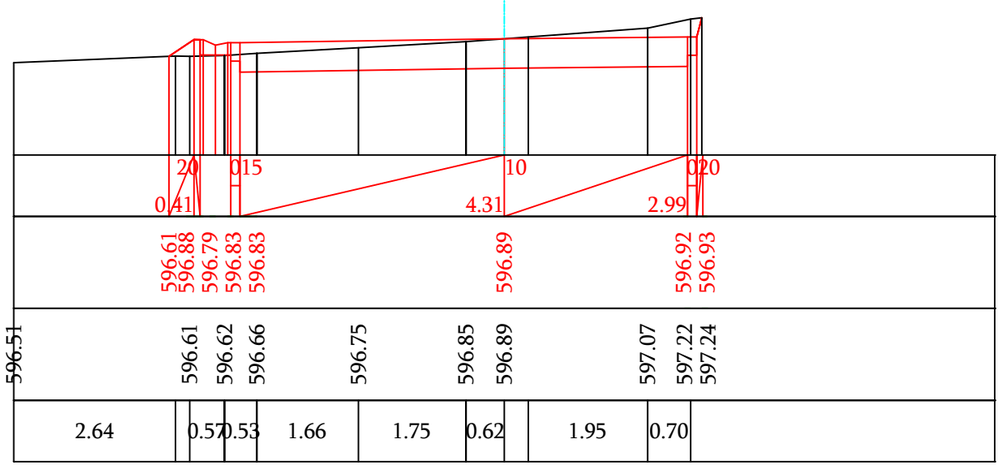

ՊԿ 0+20.00

Հանույթ(ընդհանուր) 2.62 բ.մ
Լիցք 0.00 բ.մ

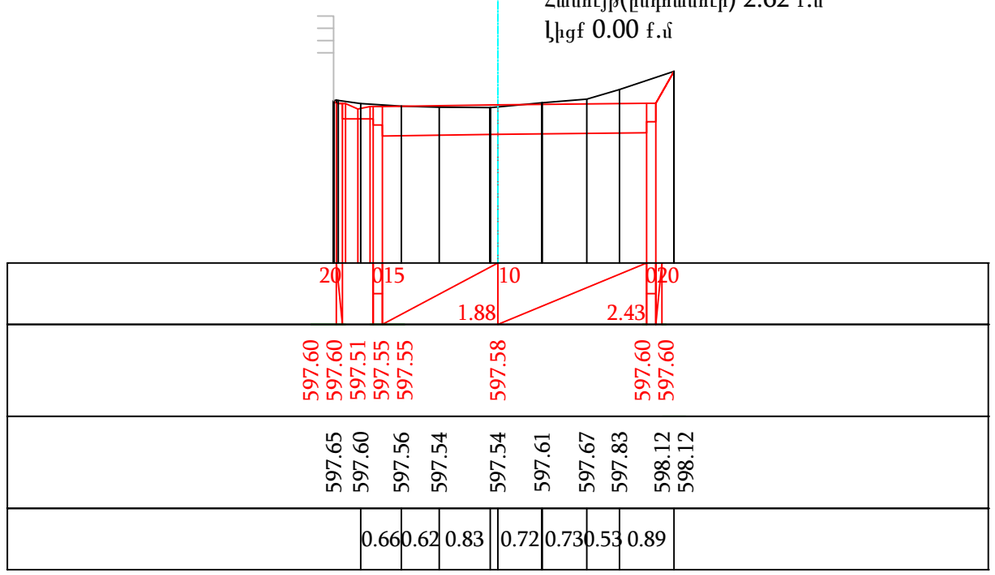

ՊԿ 0+40.00

Հանույթ(ընդհանուր) 2.69 բ.մ
Լիցք 0.00 բ.մ

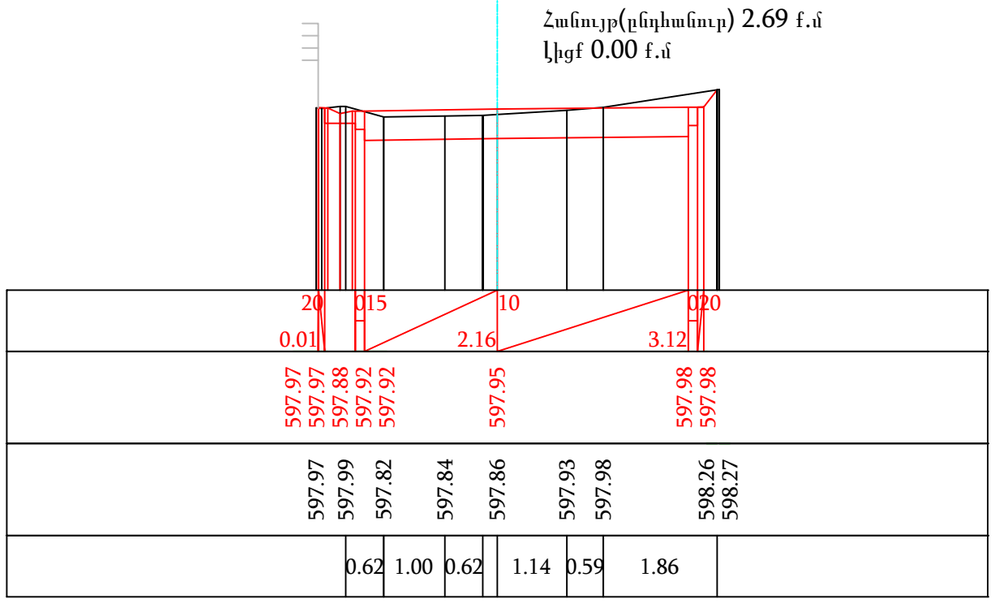

ՊԿ 0+60.00

Հանույթ(ընդհանուր) 1.95 բ.մ
Լիցք 0.00 բ.մ

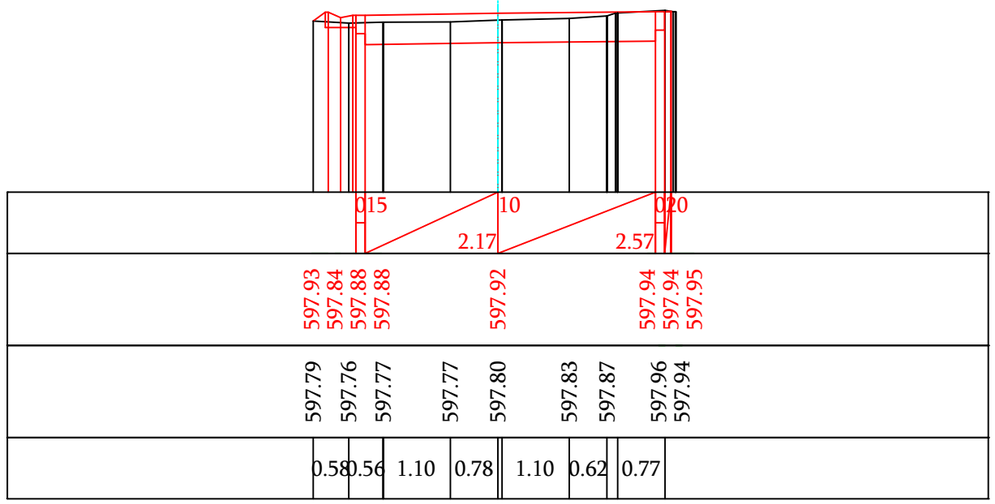

ՊԱՇՏՈՆ	ԱՆՈՒՆ, ԱԶԳԱՆՈՒՆ	ՍՏՈՐԱԳՐ.	ԱՄՍԱԹ.	Նոյեմբերյան համայնքի Դեղձավան բնակավայրի 2-րդ փողոցի տուֆապատման աշխատանքների նախագծանախահաշվային փաստաթղթերի կազմման ծառայություններ		
ՆԳՃ	Ռ.ՀՈՎՀԱՆՆԻՍՅԱՆ					
ՆԱԽԱԳԾՈՂ	Ա.ՀԱՐՈՒԹՅՈՒՆՅԱՆ					
				ՊԱՏՎԻՐԱՏՈՒ՝ ՀՀ Տավուշի մարզի Նոյեմբերյանի համայնքապետարան	ՓՈՒԼ	ԹԵՐԹ	ԹԵՐԹԵՐ
					ԱՆ	1	5
				Լայնական կտրվածքներ	CIVIL PROJECT		

ՊԿ 0+80.00

Հանույթ(ընդհանուր) 1.80 բ.մ
Լիցք 0.00 բ.մ

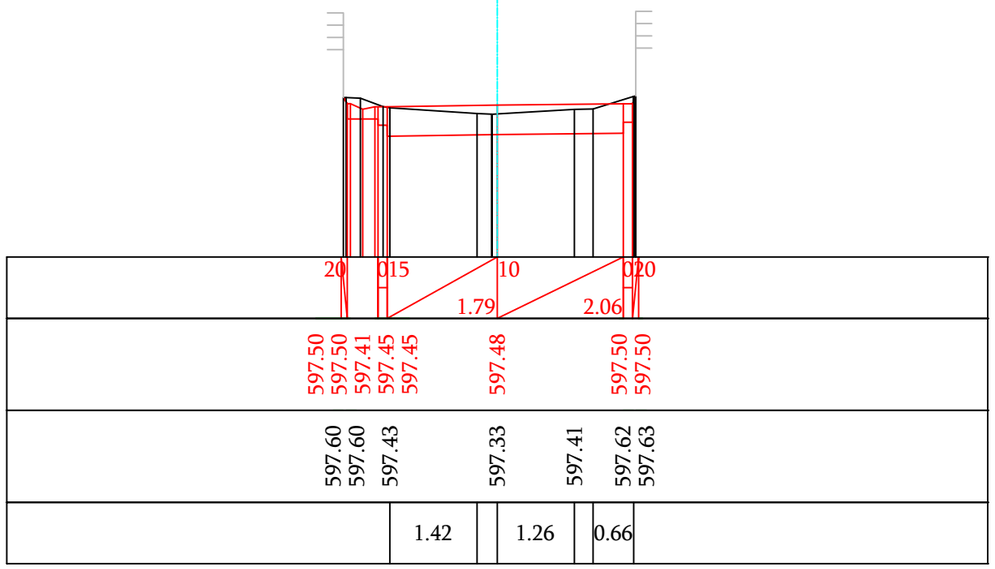

ՊԿ 1+00.00

Հանույթ(ընդհանուր) 2.30 բ.մ
Լիցք 0.03 բ.մ

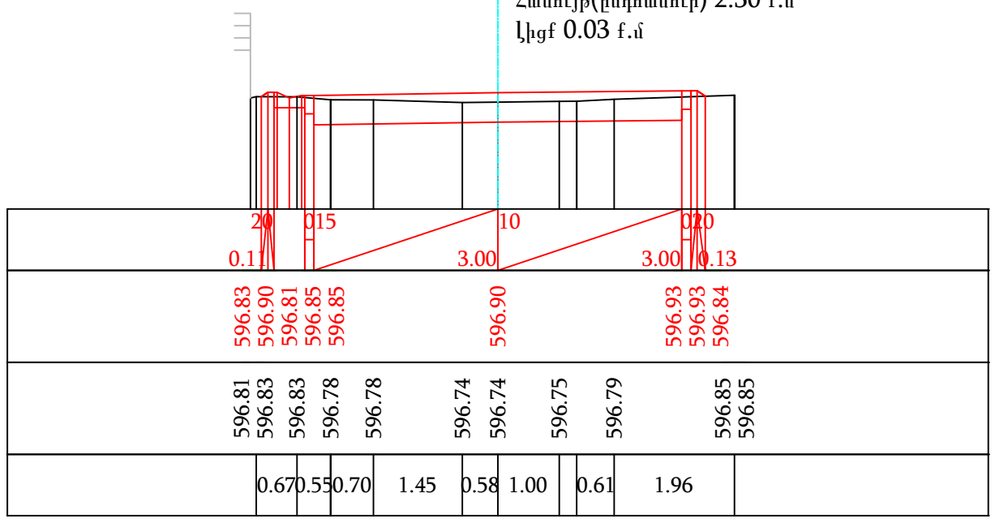

ՊԿ 1+20.00

Հանույթ(ընդհանուր) 2.51 բ.մ
Լիցք 0.04 բ.մ

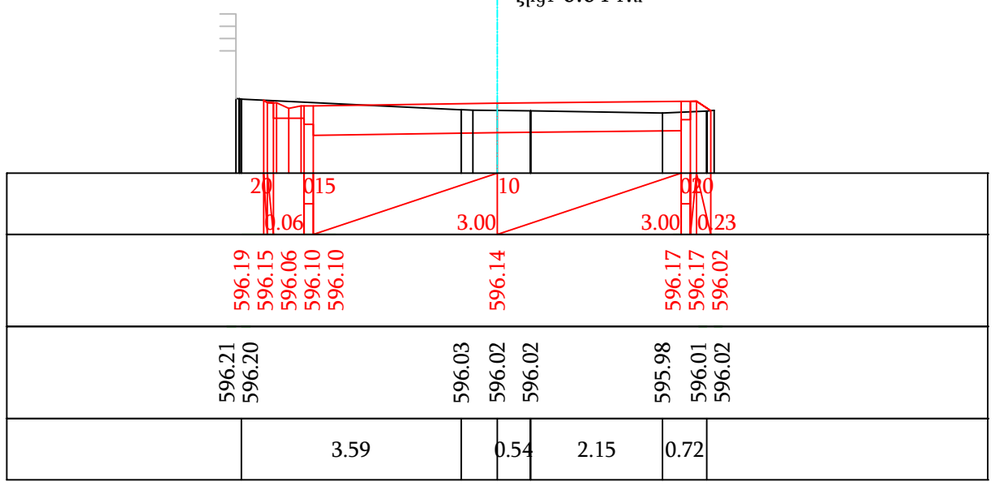

ՊԿ 1+40.00

Հանույթ(ընդհանուր) 1.82 բ.մ
Լիցք 0.09 բ.մ

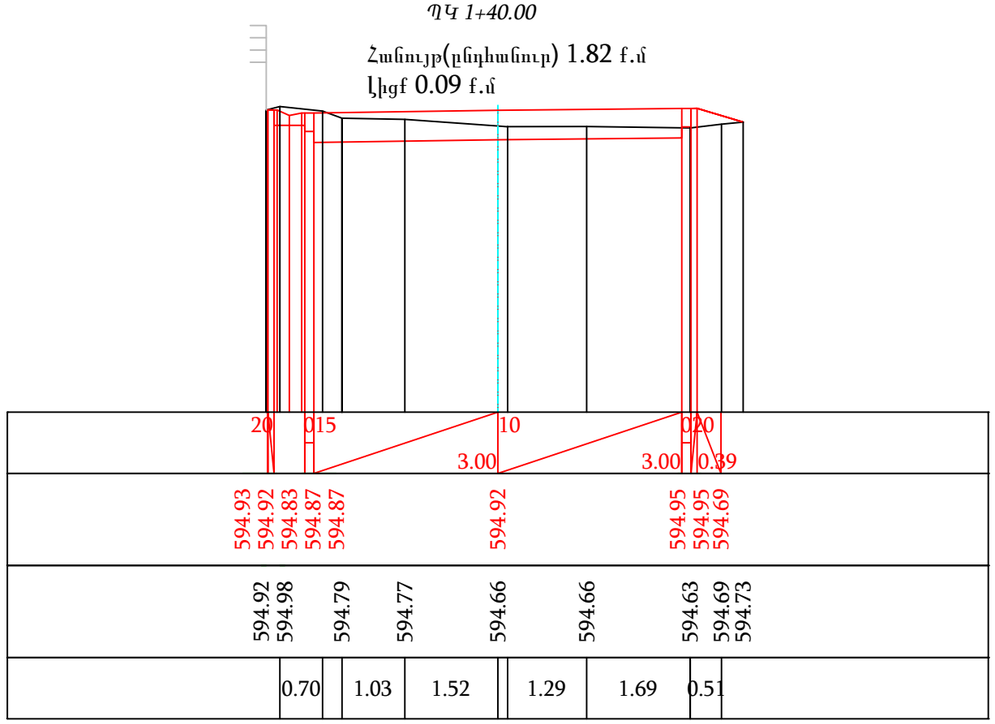

ՊԱՇՏՈՆ	ԱՆՈՒՆ, ԱԶԳԱՆՈՒՆ	ՍՏՈՐԱԳՐ.	ԱՄՍԱԹ.				
ՆԳԼ	Ռ.ՀՈՎՀԱՆՆԻՍՅԱՆ			Նոյեմբերյան համայնքի Դեղձավան բնակավայրի 2-րդ փողոցի տուֆապատման աշխատանքների նախագծանախահաշվային փաստաթղթերի կազմման ծառայություններ			
ՆԱԽԱԳԾՈՂ	Ա.ՀԱՐՈՒԹՅՈՒՆՅԱՆ						
				ՊԱՏՎԻՐԱՏՈՒ՝ ՀՀ Տավուշի մարզի Նոյեմբերյանի համայնքապետարան	ՓՈՒԼ	ԹԵՐԹ	ԹԵՐԹԵՐ
					ԱՆ	2	5
				Լայնական կտրվածքներ	CIVIL PROJECT		

ՊԿ 1+60.00

Հանույթ(ընդհանուր) 3.45 բ.մ
Լիցք 0.00 բ.մ

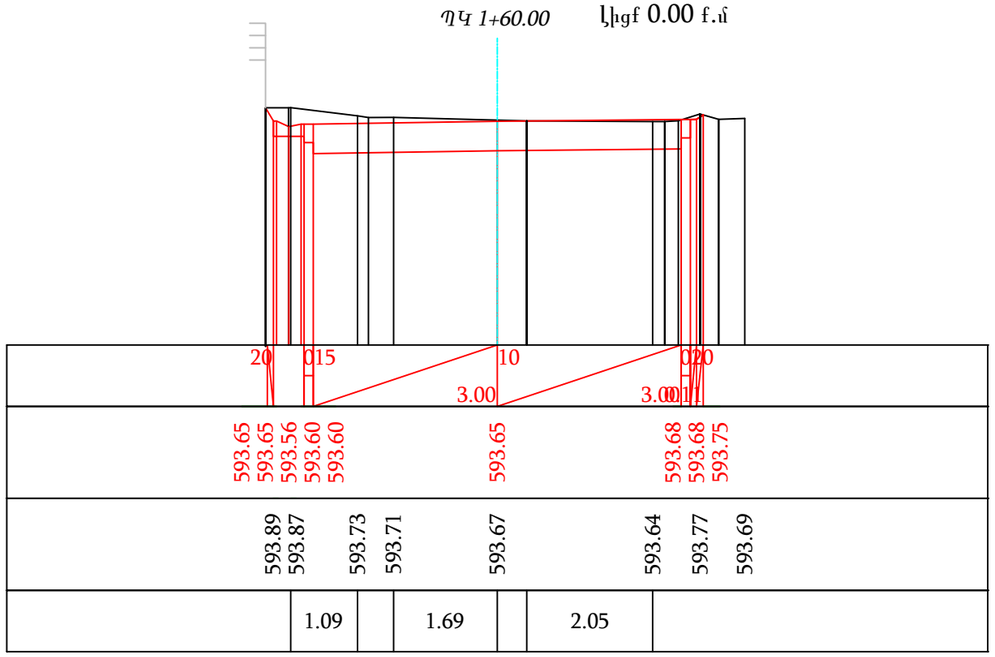

ՊԿ 1+80.00

Հանույթ(ընդհանուր) 2.06 բ.մ
Լիցք 0.07 բ.մ

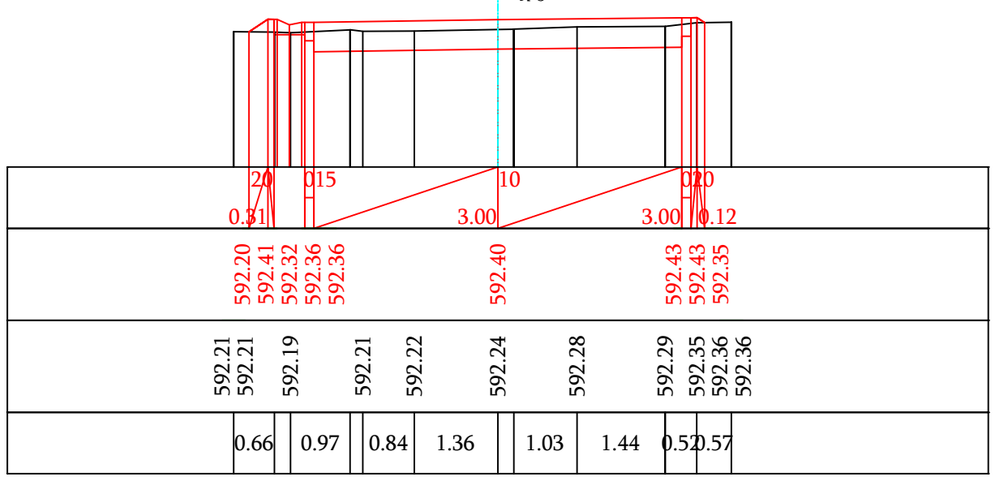

ՊԿ 2+00.00

Հանույթ(ընդհանուր) 3.98 բ.մ
Լիցք 0.00 բ.մ

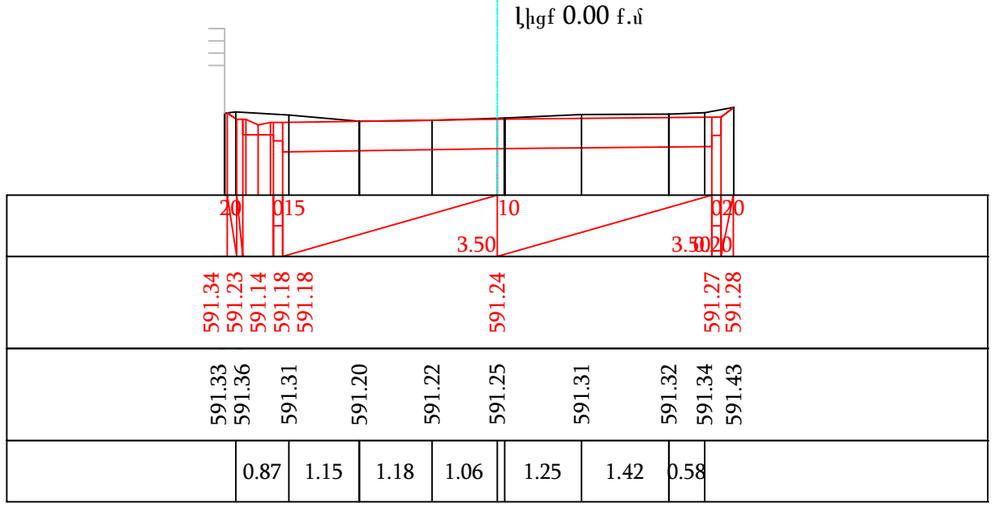

ՊԱՇՏՈՆ	ԱՆՈՒՆ, ԱԶԳԱՆՈՒՆ	ՍՏՈՐԱԳՐ.	ԱՄՍԱԹ.	Նոյեմբերյան համայնքի Դեղձավան բնակավայրի 2-րդ փողոցի տուֆապատման աշխատանքների նախագծանախահաշվային փաստաթղթերի կազմման ծառայություններ		
ՆԳԼ	Ռ.ՀՈՎՀԱՆՆԻՍՅԱՆ					
ՆԱԽԱԳԾՈՂ	Ա.ՀԱՐՈՒԹՅՈՒՆՅԱՆ					
				ՊԱՏՎԻՐԱՏՈՒ՝ ՀՀ Տավուշի մարզի Նոյեմբերյանի համայնքապետարան	ՓՈՒԼ	ԹԵՐԹ	ԹԵՐԹԵՐ
					ԱՆ	3	5
				Լայնական կտրվածքներ	CIVIL PROJECT		

ՊԿ 2+20.00

Հանույթ(ընդհանուր) 3.09 բ.մ
Լիցք 0.00 բ.մ

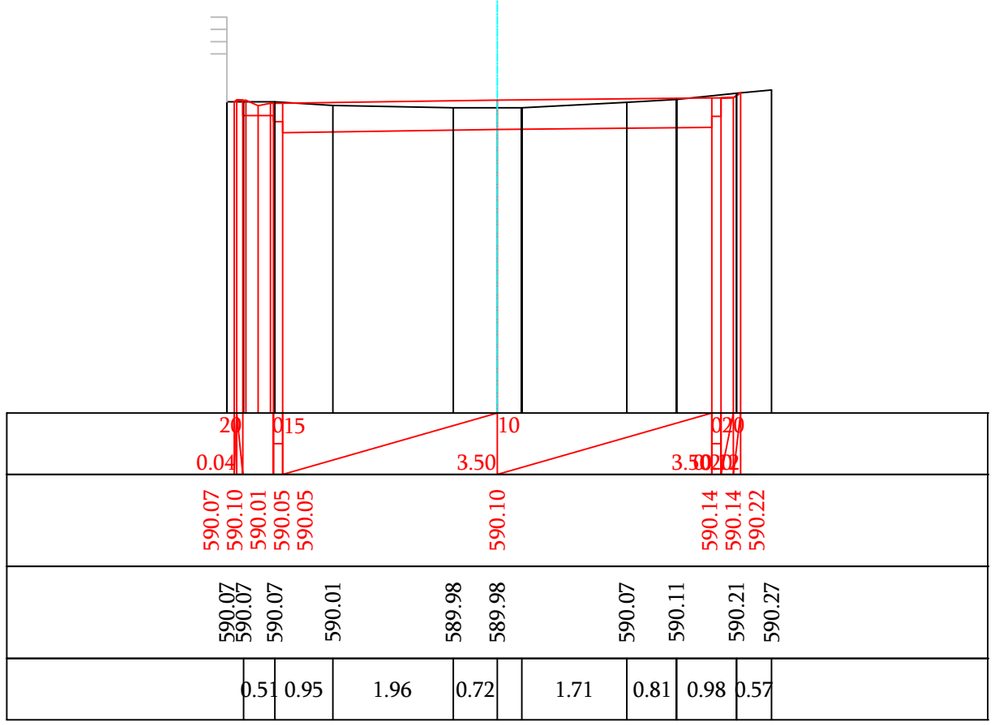

Հանույթ(ընդհանուր) 2.83 բ.մ
Լիցք 0.00 բ.մ

ՊԿ 2+40.00

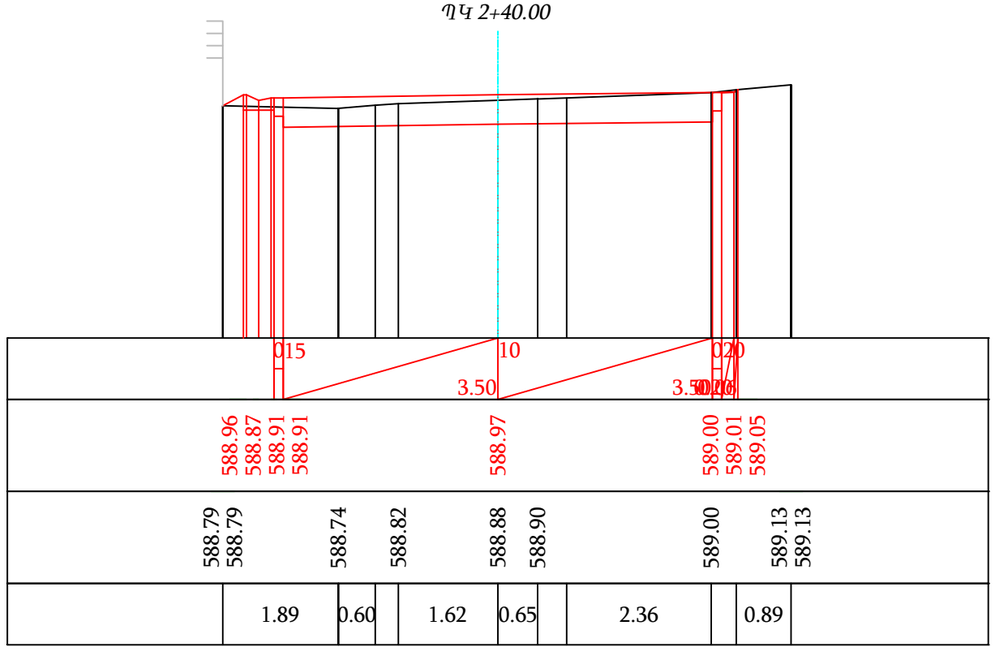

ՊԱՇՏՈՆ	ԱՆՈՒՆ, ԱԶԳԱՆՈՒՆ	ՍՏՈՐԱԳՐ.	ԱՄՍԱԹ.	Նոյեմբերյան համայնքի Դեղձավան բնակավայրի 2-րդ փողոցի տուֆապատման աշխատանքների նախագծանախահաշվային փաստաթղթերի կազմման ծառայություններ			
ՆԳԾ	Ռ.ՀՈՎՀԱՆՆԻՍՅԱՆ						
ՆԱԽԱԳԾՈՂ	Ա.ՀԱՐՈՒԹՅՈՒՆՅԱՆ						
				ՊԱՏՎԻՐԱՏՈՒ՝ ՀՀ Տավուշի մարզի Նոյեմբերյանի համայնքապետարան	ՓՈՒԼ	ԹԵՐԹ	ԹԵՐԹԵՐ
					ԱՆ	4	5
				Լայնական կտրվածքներ	CIVIL PROJECT		

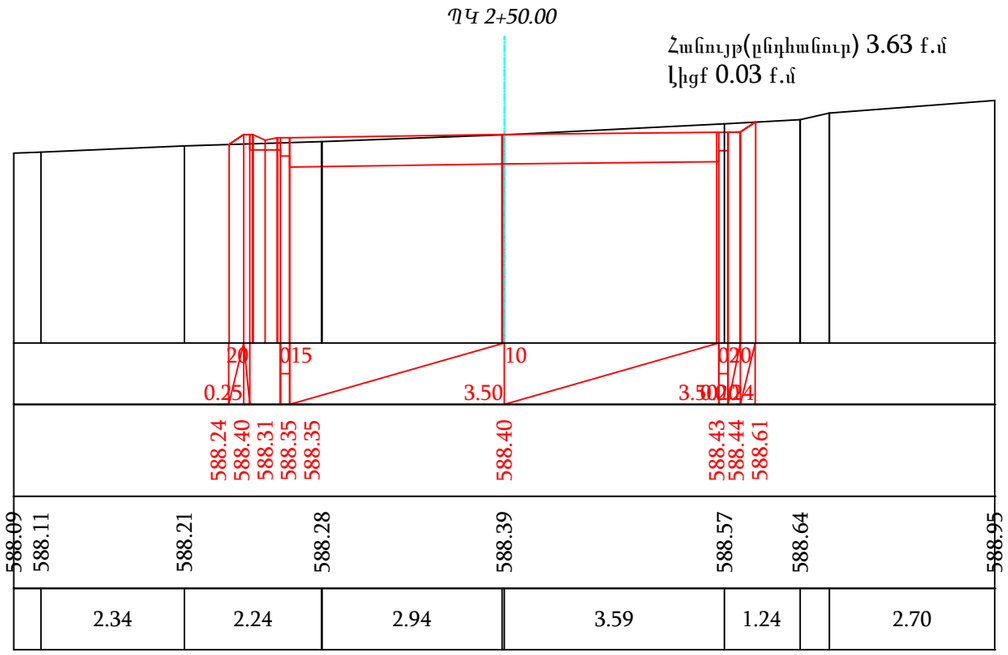

ՊԱՇՏՈՆ	ԱՆՈՒՆ, ԱԶԳԱՆՈՒՆ	ՍՏՈՐԱԳՐ.	ԱՄՍԱԹ.	Նոյեմբերյան համայնքի Դեղձավան բնակավայրի 2-րդ փողոցի տուֆապատման աշխատանքների նախագծանախահաշվային փաստաթղթերի կազմման ծառայություններ			
ՆԳԾ	Ռ.ՀՈՎՀԱՆՆԻՍՅԱՆ						
ՆԱԽԱԳԾՈՂ	Ա.ՀԱՐՈՒԹՅՈՒՆՅԱՆ						
				ՊԱՏՎԻՐԱՏՈՒ՝ ՀՀ Տավուշի մարզի Նոյեմբերյանի համայնքապետարան	ՓՈՒԼ	ԹԵՐԹ	ԹԵՐԹԵՐ
					ԱՆ	5	5
				Լայնական կտրվածքներ	CIVIL PROJECT		

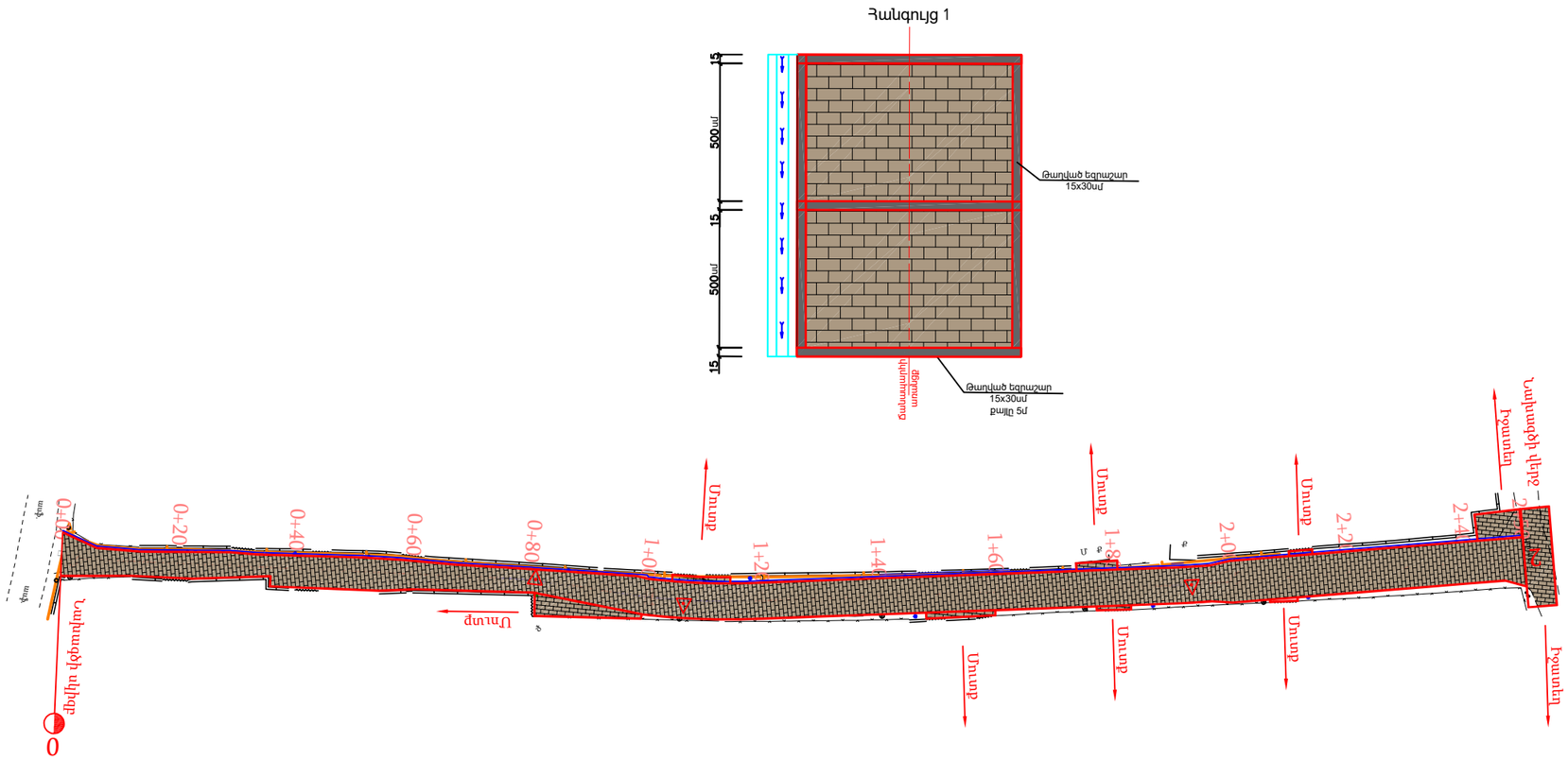
Հանգույց 1
15
500սմ
15
500սմ
15
Թաղված եզրաշար
15x30սմ
Թաղված եզրաշար
15x30սմ
Բյուն մեկ
ճանապարհի
վերամասնում
Դախտաթի վերջ
Իջատեղ
Մուտք
Մուտք
Մուտք

Ճանապարհային պատվածքի կոնստրուկցիա

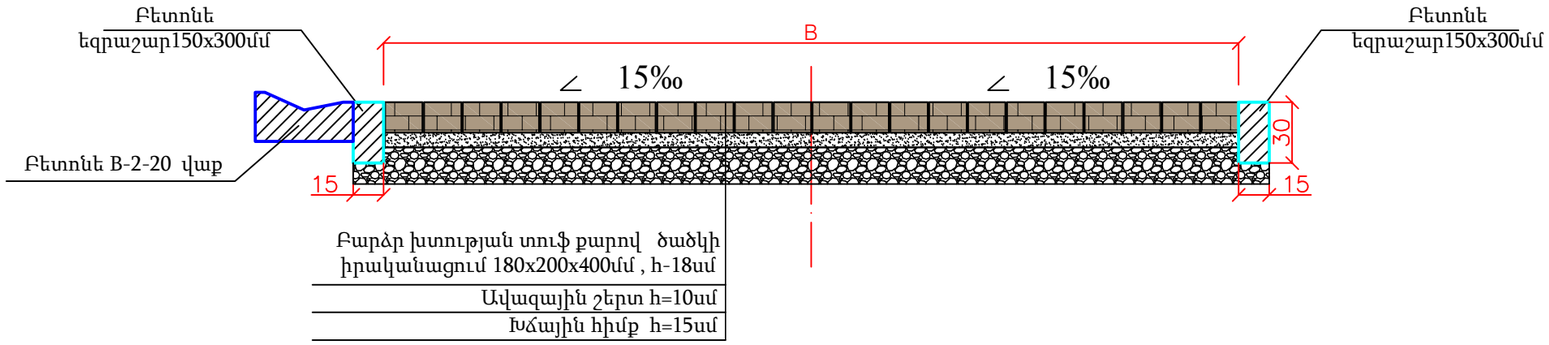

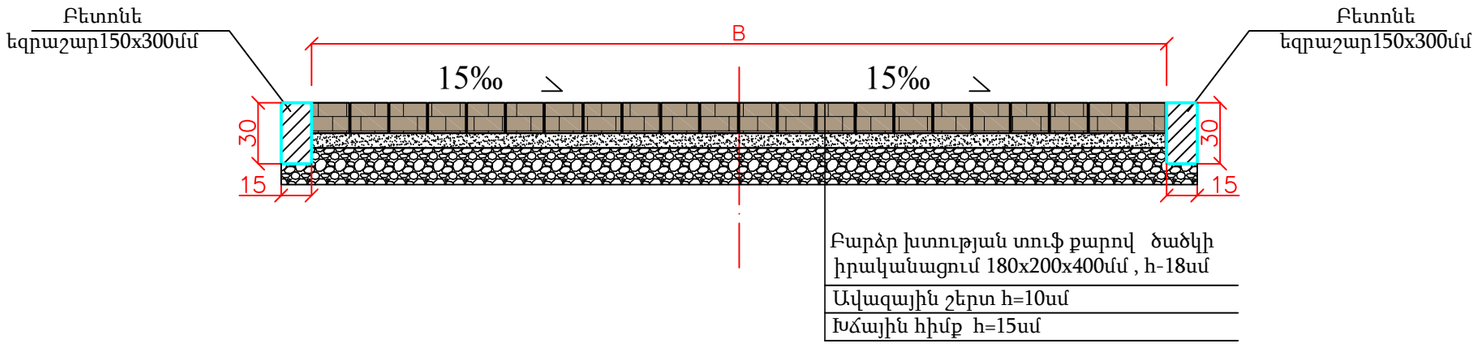

ՊԱՇՏՈՆ	ԱՆՈՒՆ, ԱԶԳԱՆՈՒՆ	ՍՏՈՐԱԳՐ.	ԱՄՍԱԹ.	Նոյեմբերյան համայնքի Դեղձավան բնակավայրի 2-րդ փողոցի տուֆապատման աշխատանքների նախագծանախահաշվային փաստաթղթերի կազմման ծառայություններ		
ՆԳՁ	Ռ.ՀՈՎՀԱՆՆԻՍՅԱՆ					
ՆԱԽԱԳԾՈՂ	Ա.ՀԱՐՈՒԹՅՈՒՆՅԱՆ					
				ՊԱՏՎԻՐԱՏՈՒ՝ ՀՀ Տավուշի մարզի Նոյեմբերյան խոշորացված համայնք	ՓՈՒԼ	ԹԵՐԹ	ԹԵՐԹԵՐ
					ԱՆ	01	01
				Ճանապարհային պատվածքի կոնստրուկցիա	CIVIL PROJECT		

Блок/Բլոկ В-2-20
50x100x20x(16)

Блок/Բլոկ В-1-22(20)

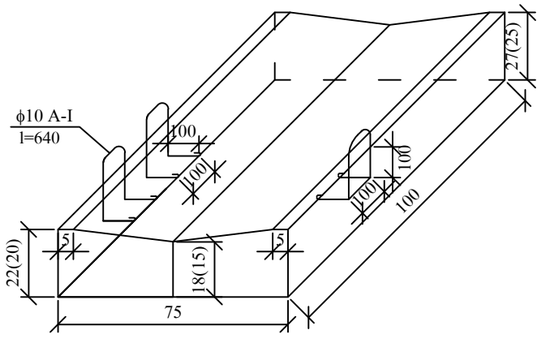

Блок/Բլոկ В-2-20(18)

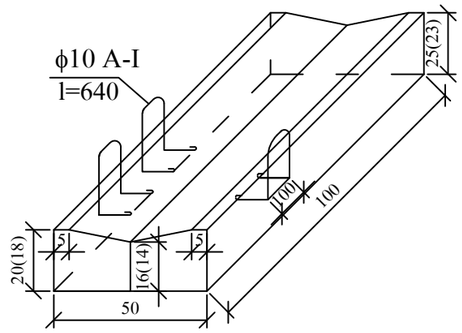

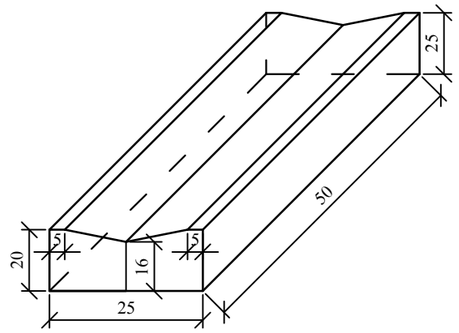

Վաք Б - 1 - 20 (75x100x20(25))	В - 30
Վաք Б - 2 - 20 (50x100x20(25))	В - 30
Վաք Б - 5 (45x100x18x13)	В - 30
Վաք Б - 6 (520x410x430x440)	В - 30
Վաք Б - 7 (80x25x51)	В - 30
Վաք Б - 8 (49x49x8)	В - 30
Վաք Б - 9 (50x88x87)	В - 30
Վաք Б - 4 - 20 (25x50x20x(16))	В - 30
Վաք Б - 3 - 20 (37,5x50x20x(16))	В - 30

ՊԱՇՏՈՆ	ԱՆՈՒՆ, ԱԶԳԱՆՈՒՆ	ՍՏՈՐԱԳՐ.	ԱՄՍԱԹ.			
ՆԳԾ	Ռ.ՀՈՎՀԱՆՆԻՍՅԱՆ			Նոյեմբերյան համայնքի Դեղձավան բնակավայրի 2-րդ փողոցի տուֆապատման աշխատանքների նախագծանախահաշվային փաստաթղթերի կազմման ծառայություններ		
ՆԱԽԱԳԾՈՂ	Ա.ՀԱՐՈՒԹՅՈՒՆՅԱՆ					
				ՊԱՏՎԻՐԱՏՈՒ՝ ՀՀ Տավուշի մարզի Նոյեմբերյանի համայնքապետարան	ՓՈՒԼ	ԹԵՐԹ	ԹԵՐԹԵՐ
					ԱՆ	1	1
				Ե/բ Б-2-20 վաքի կոնստրուկցիան	CIVIL PROJECT		

Ճանապարհի նորոգման աշխատանքների իրականացման հատվածի երթևեկության կազմակերպման ժամանակավոր սխեմա /Բնակավայրից դուրս/

Временная схема организации движения на участкаь дорожно ремонтных пабот /Вне населеного пункта/

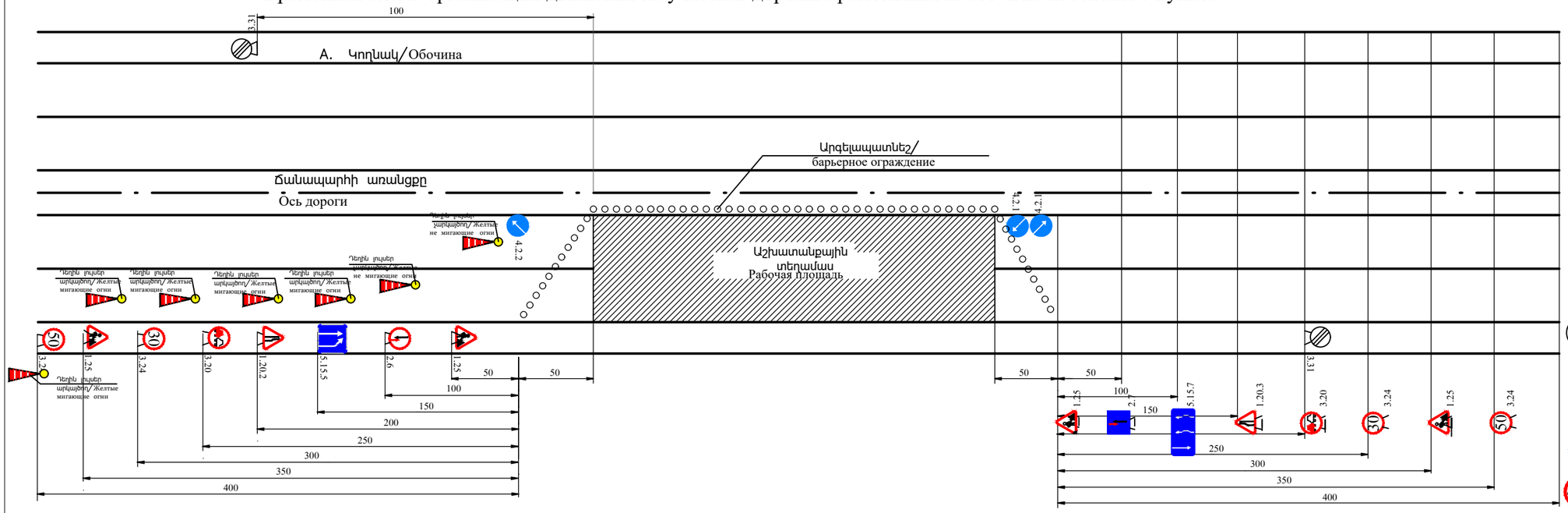

Ճանապարհի նորոգման աշխատանքների իրականացման հատվածի երթևեկության կազմակերպման ժամանակավոր սխեմա /Բնակավայրում/

Временная схема организации движения на участкаь дорожно ремонтных пабот /В населенном пункте/

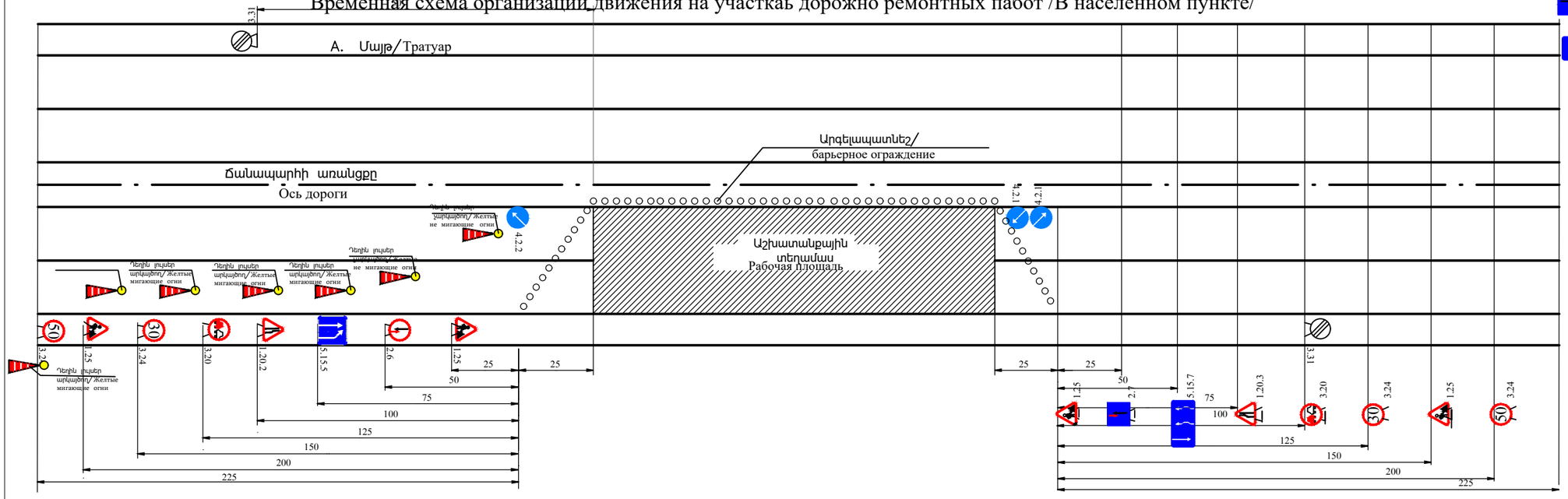

Անուն, Ազգանուն Ստորագր. /
Имя, отчество,подпись

Արկայծող լույսերի միջեվ հեռավորությունը չպետք է գերազանցի 6մ-ը:Արկայծող լույսերը տեղադրվում են շինհրապարակի երթեվեկության կառավարման համարնախատեսված 1-ին նշանից մինչեվ վերջին նշան: Նշանների վրա նույնպես պետք է տեղադրված լինի արկայծող լույսեր

Мигалки следует размещать на пластиковых конусах не менее 80 см. Расстояние мигающих огней не должно превышать 6 м. Мигалки размещены от первого до последнего знака для управления движением. На знаках также следует размещать мигалки.

Պայմանական նշաններ /Условные обозначения

- 1.25 Ճանապարհային աշխատանքներ /Дорожные работы
- 1.20.2 Ճանապարհի նեղացում/Сужение дороги
- 1.20.3 Ճանապարհի նեղացում/Сужение дороги
- 3.20 Վազանցն արգելվում է/Обгон запрещен
- 3.24 Առավելագույն արագության սահմանափակում /Ограничение максимальной скорости
- 5.15.5 Գոտու վերջ/Конец полосы
- Դեղին արկայծող և չարկայծող լույսեր Желтые мигающие и не мигающие огни
- 3.31 Բոլոր սահմանափակումների գոտու վերջ Конец зоны всех ограничений
- 4.2.1 Արգելքի շրջանցում աջից /Объездная дорога справа
- 4.2.2 Արգելքի շրջանցում ձախից /Объездная дорога налево
- 2.6 Հանդիպակաց երթևեկության առավելություն /Преимущество встречного движения
- 2.7 Առավելություն հանդիպակաց երթևեկության կպատմամբ/ Преимущество перед встречным потоком
- 5.15.7 Երթևեկության ուղղությունը գոտիներով /Направление движения с полосами движения

ՊԱՇՏՈՆ	ԱՆՈՒՆ, ԱԶԳԱՆՈՒՆ	ՍՏՈՐԱԳՐ.	ԱՄՍԱԹ.	Նոյեմբերյան համայնքի Դեղձավան բնակավայրի 2-րդ փողոցի տուֆապատման աշխատանքների նախագծանախահաշվային փաստաթղթերի կազմման ծառայություններ			
ՆԳԾ	Ռ.ՀՈՎՀԱՆՆԻՍՅԱՆ						
ՆԱԽԱԳԾՈՂ	Ա.ՀԱՐՈՒԹՅՈՒՆՅԱՆ						
				ՊԱՏՎԻՐԱՏՈՒ՝ ՀՀ Տավուշի մարզի Նոյեմբերյանի համայնքապետարան	ՓՈՒԼ	ԹԵՐԹ	ԹԵՐԹԵՐ
					ԱՆ	1	1
				ԳԾԱՆՇՄԱՆ ՏԻՊԱՅԻՆ ԳԾԱԳԻՐ	CIVIL PROJECT		

Ճանապարհային նշան

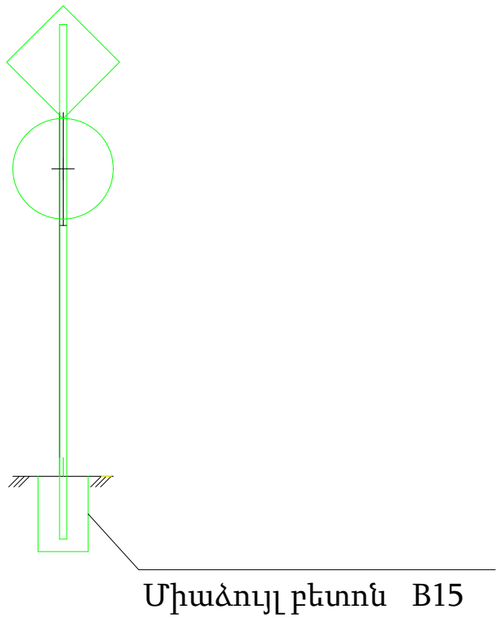

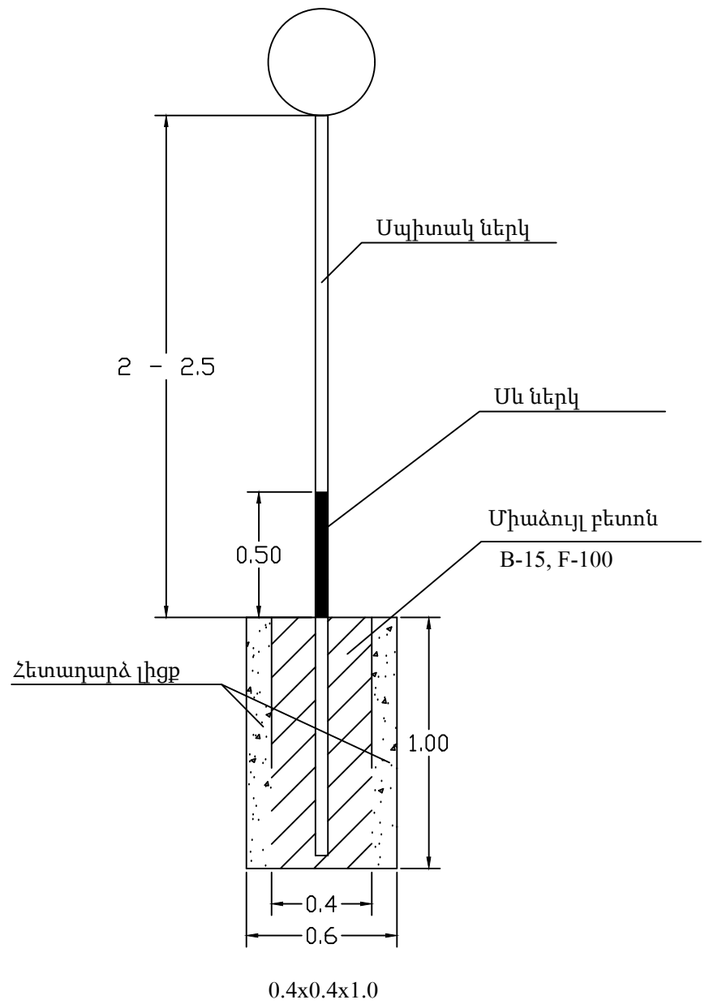

0.4x0.4x1.0

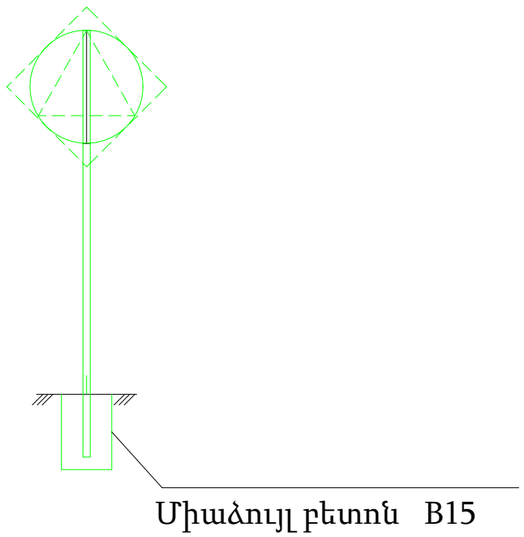

ՊԱՇՏՈՆ	ԱՆՈՒՆ, ԱԶԳԱՆՈՒՆ	ՍՏՈՐԱԳՐ.	ԱՄՍԱԹ.				
ՆԳԾ	Ռ.ՀՈՎՀԱՆՆԻՍՅԱՆ			Նոյեմբերյան համայնքի Դեղձավան բնակավայրի 2-րդ փողոցի տուֆապատման աշխատանքների նախագծանախահաշվային փաստաթղթերի կազմման ծառայություններ			
ՆԱԽԱԳԾՈՂ	Ա.ՀԱՐՈՒԹՅՈՒՆՅԱՆ						
				ՊԱՏՎԻՐԱՏՈՒ՝ ՀՀ Տավուշի մարզի Նոյեմբերյանի համայնքապետարան	ՓՈՒԼ	ԹԵՐԹ	ԹԵՐԹԵՐ
					ԱՆ	1	1
				Ճանապարհային նշանի գծագիր	CIVIL PROJECT		

ՀՈՂԱՅԻՆ ԱՇԽԱՏԱՆՔՆԵՐԻ ԱՄՓՈՓԱԳԻՐ

Նոյեմբերյան համայնքի Դեղձավան բնակավայրի 2-րդ փողոցի տուֆապատման աշխատանքներ

Կմ	+	Երկարություն	Հողային պաստառի վերականգնում												Կողնակ				
			Հանույթ										Լիցք		Լայնություն		Մակերես $մ^2$		
			Լայնական կտրվածքների մակերեսը մասնակի միջին				Ծավալ $մ^3$						Լայնական կտրվածքների մակերեսը մասնակի միջին	Ծավալ $մ^3$	Ձախ	Աջ	Ընդամենը	Ձախ	Աջ
			18aV	33qIII	13 IV	10eIV	Ընդամենը	Այդ թվում ըստ բնահողերի 18aV	33qIII	13 IV	10eIV	20aVII							
1	2	3	4	5	6	7	8	9	10	11	12	13	14	15	16	17	18	19	20
0	000			3.52									0.09						
		20		3.07			61.4		61.4				0.05	0.9					
0	020			2.62															
		20		2.66			53.1		53.1				0.00						
0	040			2.69															
		20		2.32			46.4		46.4				0.00						
0	060			1.95															
		20		1.88			37.5		37.5				0.00						
0	080			1.80															
		20		2.05			41		41				0.02	0.3					
0	100			2.30									0.03						
		20		2.41			48.1		48.1				0.04	0.7					
0	120			2.51									0.04						
		20		2.17			43.3		43.3				0.07	1.3					
0	140			1.82									0.09						
		20		2.64			52.7		52.7				0.05	0.9					
0	160			3.45															
		20		2.76			55.1		55.1				0.04	0.7					
0	180			2.06									0.07						
		20		3.02			60.4		60.4				0.04	0.7					
0	200			3.98															
		20		3.54			70.7		70.7				0.00						
0	220			3.09															
		20		2.96			59.2		59.2				0.00						
0	240			2.83															
		10		2.67			26.65		26.65				0.00						
0	250			2.50															
Ընդամենը		**250**		**71.23**			**655.55**		**655.55**					**5.5**					

Կազմեց՝ **Ա. Հարությունյան**

ԵՐԹԵՎԵԿԵԼԻ ՄԱՍԻ ՆՈՐՈԳՄԱՆ ԱՄՓՈՓԱԳԻՐ
ВЕДОМОСТЬ РЕМОНТА ПРОЕЗЖЕЙ ЧАСТИ

Նոյեմբերյան համայնքի Դեղձավան բնակավայրի 2-րդ փողոցի տուֆապատման աշխատանքներ

Կմ КМ	+	Երկարություն, մ Длина, м	Ճանապարհային հագուստի քանդում և վերականգնում								Ծանոթություն
			Վերականգնում Восстановление			Խճային հիմք h=15սմ մ2	Ավազային շերտ h=10սմ մ2	Բարձ խառության տուֆ քարով ծածկի իրականացում 180x200x400մմ , h-18սմ մ^2	Բետոնե երկայնական եզրաշար 150x300մմ մ	Բետոնե լայնական եզրաշար 150x300մմ /քայլը 5մ/ մ	
			Մասնակի լայնություն մ Частичная ширина м	Միջին լայնություն մ Средняя ширина м	Մակերեսը մ^2 Площадь м^2						
1	2	3	4	5	6	7	8	9	10	11	12
0	000		7.3								
		20		5.8	116.0	116.0	116.0	116.0	40.0	29.0	
0	020		4.3								
		20		4.8	95.7	95.7	95.7	95.7	40.0	17.2	
0	040		5.3								
		20		5.0	100.1	100.1	100.1	100.1	40.0	21.1	
0	060		4.7								
		20		4.3	85.9	85.9	85.9	85.9	40.0	19.0	
0	080		3.9								
		20		4.9	98.5	98.5	98.5	98.5	40.0	15.4	
0	100		6.0								
		20		6.0	120.0	120.0	120.0	120.0	40.0	24.0	
0	120		6.0								
		20		6.0	120.0	120.0	120.0	120.0	40.0	24.0	
0	140		6.0								
		20		6.0	120.0	120.0	120.0	120.0	40.0	24.0	
0	160		6.0								
		20		6.0	120.0	120.0	120.0	120.0	40.0	24.0	
0	180		6.0								
		20		6.5	130.0	130.0	130.0	130.0	40.0	24.0	
0	200		7.0								
		20		7.0	140.0	140.0	140.0	140.0	40.0	28.0	
0	220		7.0								
		20		7.0	140.0	140.0	140.0	140.0	40.0	28.0	
0	240		7.0								
		10		7.0	70.0	70.0	70.0	70.0	20.0	14.0	
0	250		7.0								
Ընդամենը Итого		**250**			**1456**	**1456**	**1456**	**1456**	**500**	**292**	

Կազմեց՝ **Ա.Հարությունյան**

ԻՋԱՏԵՂԵՐԻ ԵՎ ՄՈՒՏՔԵՐԻ ԱՄՓՈՓԱԳԻՐ

Նոյեմբերյան համայնքի Դեղձավան բնակավայրի 2-րդ փողոցի տուֆապատման աշխատանքներ

N	Ձախ		Աջ		Երթևեկելի մասի լայնությունը մ	Երկարություն մ	Հատման անկյուն	Կորացման շառավիղ մ		Հողային աշխատանքներ			Հողային պաստառի հարթեցում մ²	Ծածկի մակերես				Մետաղ.խողովակ						Ծանոթություն
	ԿՄ +		Աջ							Հանույթ														
								Ձախ	Աջ	33qIII	13 IV	Լիցք		Բետոնե եզրաշար 150x300մմ	Խիճային հիմք h=12սմ մ²	Ավազային շերտ h=10սմ մ²	Բարձ խտության տուֆ քարով ծածկ 18x20x40սմ , h-18սմ, մ²	Տրամագիծ մմ	գծ.մ	Միացման/գլխադիրի բետոն մ³	Ավազակոպճային շերտ h=10 սմ մ³	Ջրամոկուսացում խողովակի գծ.մ	Ջրամոկուսացում գլխամասերի մ²	
1	2	3	4	5	6	7	8	9	10	11	12	13	14	15	16	17	18	19	20	21	22	23	24	25
1			**0**	**090**	**18**	**0.6-3.8**	**90**			12.7				23.2	39.7	39.7	**39.71**							**Մուտք**
2	**0**	**110**			**10**	**0.9**	**90**			2.8				12.2	8.7	8.7	**8.73**							**Մուտք**
3			0	153	12	0.8	90			3.0				13.9	9.4	9.4	9.37							**Մուտք**
4	0	177			7.2	1.3	90			2.8				10.1	8.8	8.8	8.79							**Մուտք**
5			0	180	6	0.55	90			1.0				7.4	3.2	3.2	3.17							**Մուտք**
6			0	208	4.9	0.3	90			0.5				5.9	1.6	1.6	1.58							**Իջատեղ**
7	0	212			4.1	0.65	90			0.8				5.7	2.5	2.5	2.48							**Իջատեղ**
8	0	245			8	4.5	90			10.8				17.2	33.8	33.8	33.84							**Մուտք**
9	0	250			17	4.7	90			25.1				35.4	78.4	78.4	78.43							**Մուտք**
Ընդամեն										**59.6**				**130.9**	**186.1**	**186.1**	**186.1**							

Կազմեց՝ **Ա.Հարությունյան**

ԲԵՏՈՆԵ ՎԱՔԵՐԻ ԱՄՓՈՓԱԳԻՐ
ВЕДОМОСТЬ БЕТОННЫХ ЛОТКОВ

Նոյեմբերյան համայնքի Դեղձավան բնակավայրի 2-րդ փողոցի տուֆապատման աշխատանքներ

Սկիզբ Начало		Վերջ Конец		Երկարություն մ Длина м			Խողովակների երկարությունը մ Длина труб м	Հողային աշխատանքներ մ³ Земляные работы, м³	Վաքերի երկարությունը մ Длина лотков, м	Հավաքովի ե/բ Б-2-20 վաքերի Лоток Б-2-20			Հավաքովի ե/բ 30x34սմ վաքեր Лоток 30x34см			Ավազակոպճային հախապատրաստում h=10սմ (վաքերի տակ) մ³ Гравийно-песчаная подготовка h=10см м³	Վաքերի ջրամեկուսացում մ² Гидроизоляция м²	Փոսորակի փորում մ³ Разработка котлавана м³	Ծանոթություն Примечание
ԿՄ/КМ	+	ԿՄ/КМ	+	ձախ слева	Առանցքով По оси	աջ справа				հատ шт	գծ.մ п.м	մ³ м³	հատ шт	գծ.մ п.м	մ³ м³				
1	2	3	4	5	6	7	8	9	10	11	12	13	14	15	16	17	18	19	20
0	000	0	250			250			250	250	250	25				12.5	237.5	25.0	
Ընդամենը/Итого									250	250	250	25				12.50	237.5	25.0	

Կազմեց՝ Ա.Հարությունյան

ՃԱՆԱՊԱՐՀԱՅԻՆ ՆՇԱՆՆԵՐԻ ԱՄՓՈՓԱԳԻՐ													
Նոյեմբերյան համայնքի Դեղձավան բնակավայրի 2-րդ փողոցի տուֆապատման աշխատանքների նախագծանախահաշվային փաստաթղթերի կազմման ծառայություններ													
Հ/Հ	Առանցքից ձախ		Առանցքից աջ		Համարը ըստ Պետստանդարտի 52290-04-ի								Ծանոթություն
					Ճանապարհային նշանի անվանումը հատ.								
	ՊԿ	+	ՊԿ	+	նախազգուշացնող	արգելող	պարտադիր	հատուկ թույլատրելի	տեղեկատվության	սարքերի	լրաց.տեղեկ		
1	2	3	4	5	6	7	8	9	10	11	12	13	14
	0	2				2.4							
			0	7			3.24						(40 կմ/ժ)
	2	37					3.24						(40 կմ/ժ)
	2	50				2.4							
Ընդամենը						**2**	**2**						**Σ 4**

Ծանոթություն. 1.Մետաղական կանգնակ 8 հատ h=3մ d=57մմ/4մմ

Կազմեց Ա. Հարությունյան